
90min

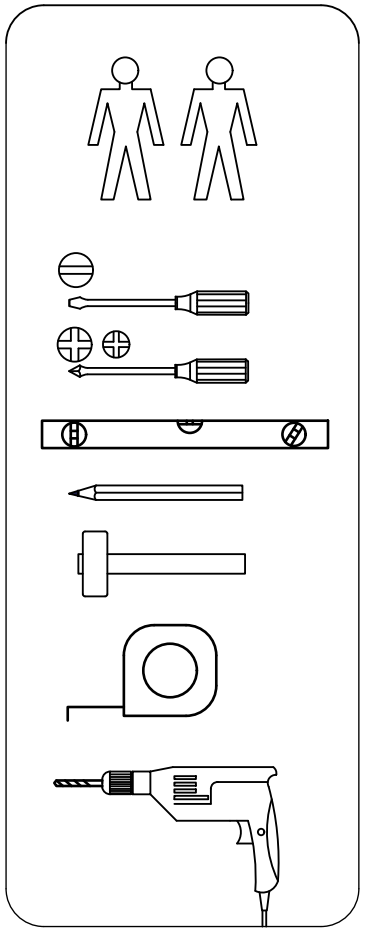

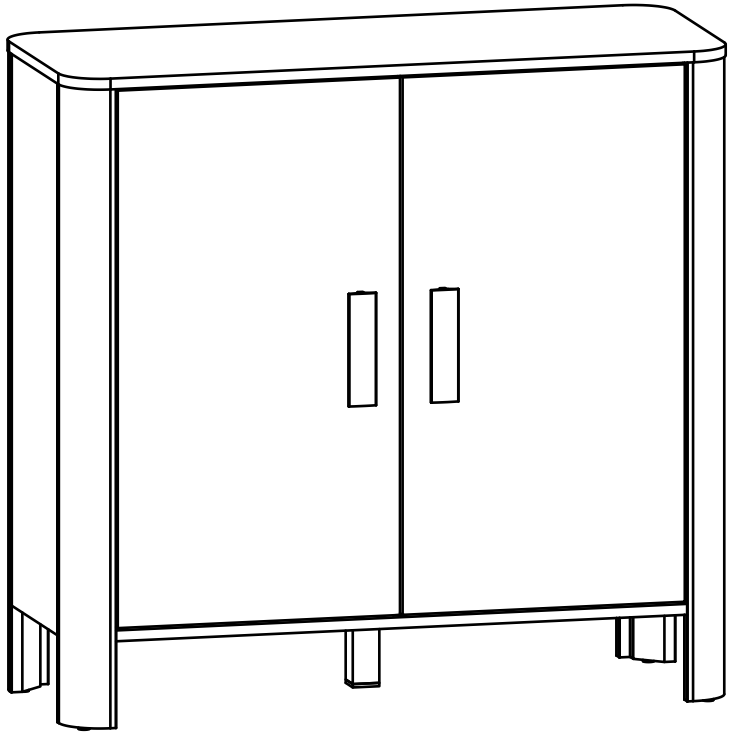


LE TRI
FACILE
BAC DE TRI


FR
Donnez ou recyclez vos meubles.
Association
ou
Magasin
ou
Déchèterie
https://quefairedemesdechets.fr

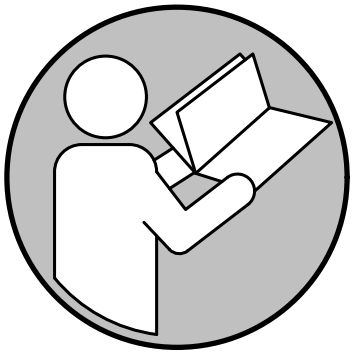

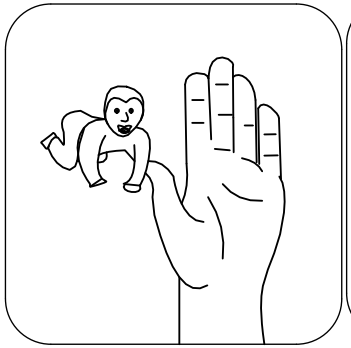

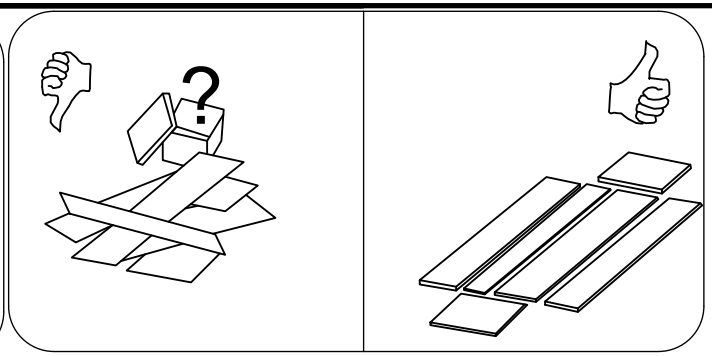

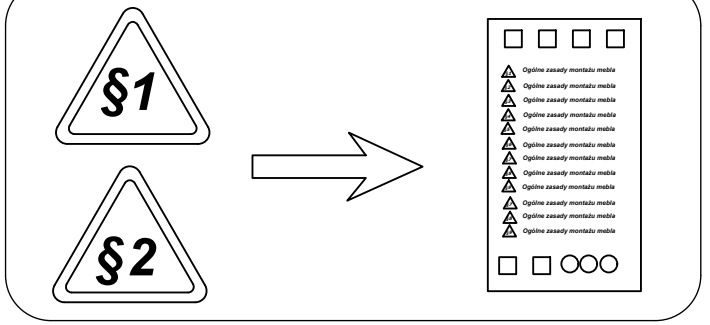
§1
§2
Ogólne zasady montażu mebla

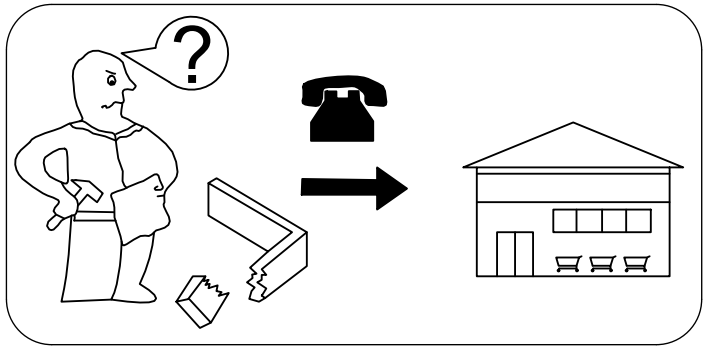

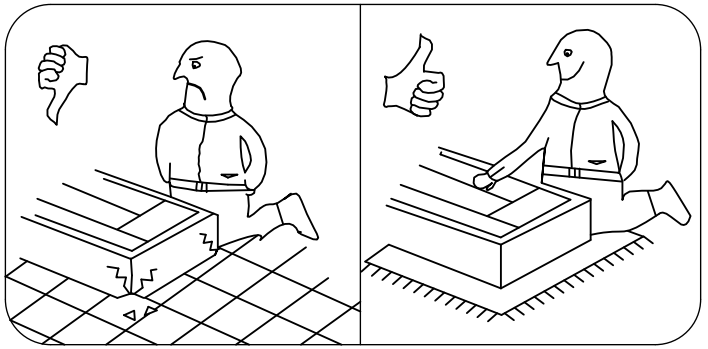

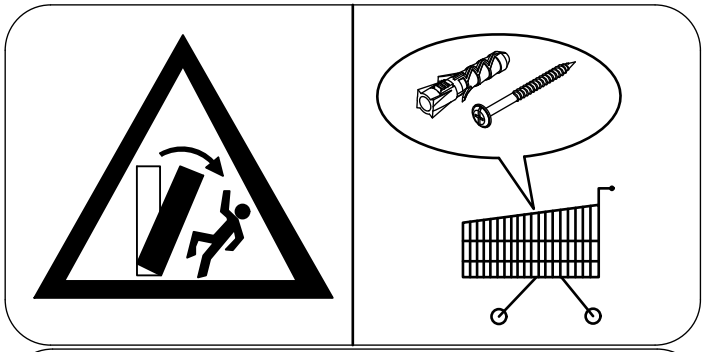

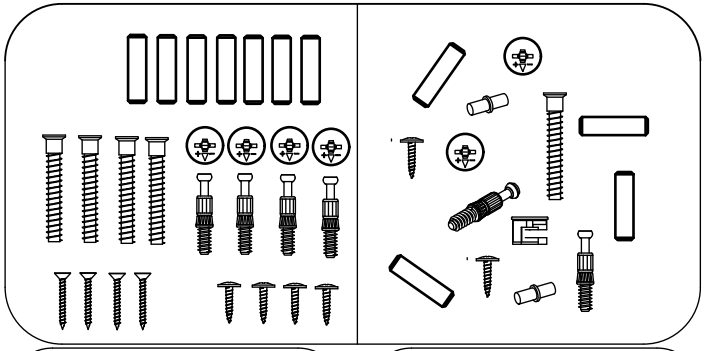

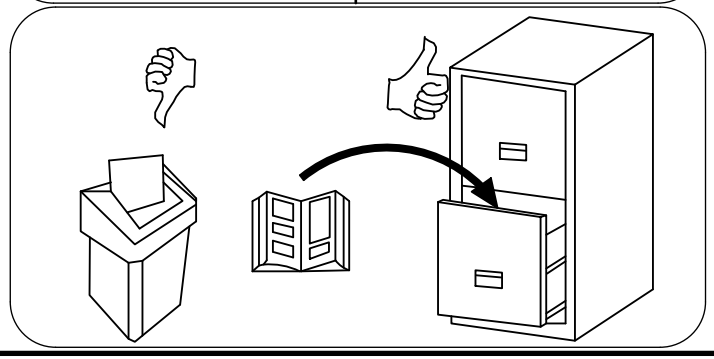

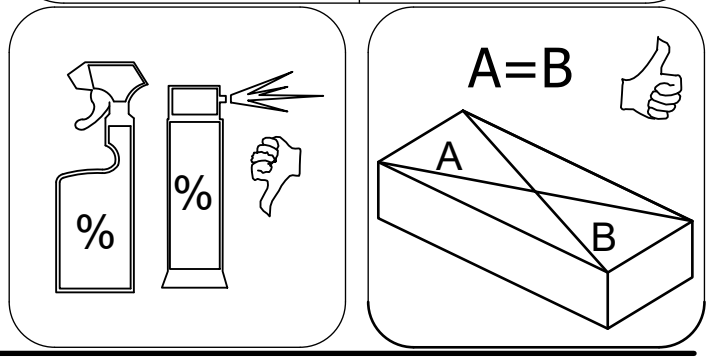
%
%
A=B
A
B

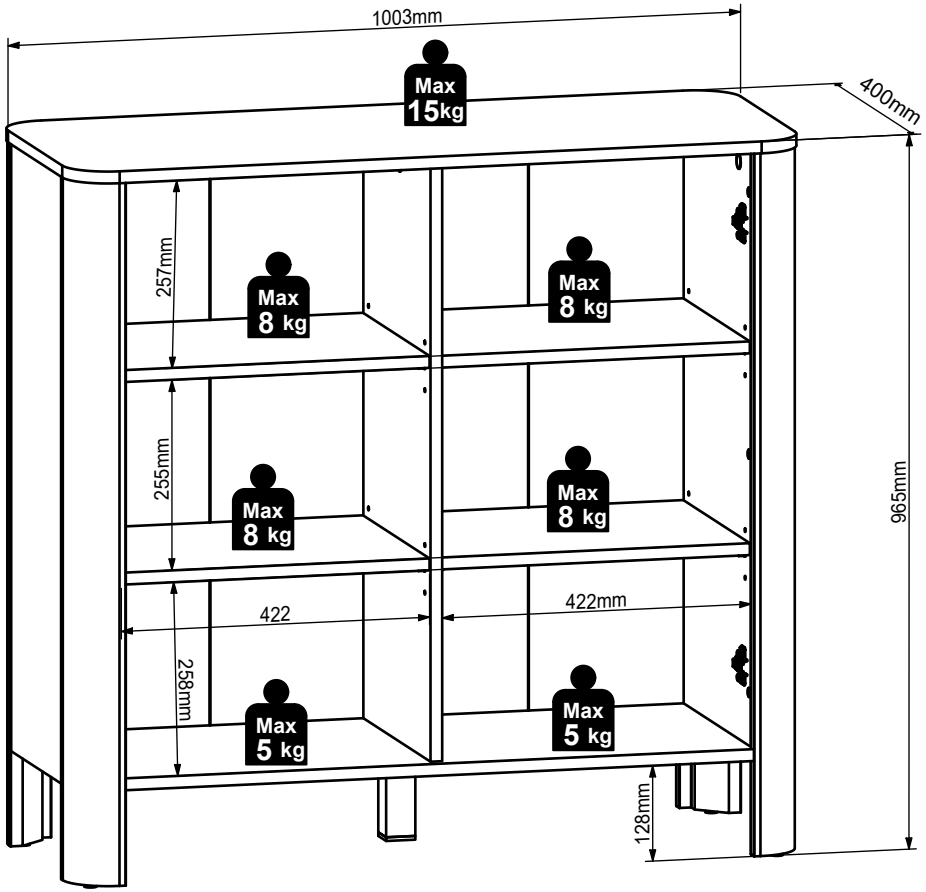
1003mm
Max
15kg
400mm
257mm
Max
8 kg
Max
8 kg
255mm
Max
8 kg
Max
8 kg
965mm
422
422mm
258mm
Max
5 kg
Max
5 kg
128mm

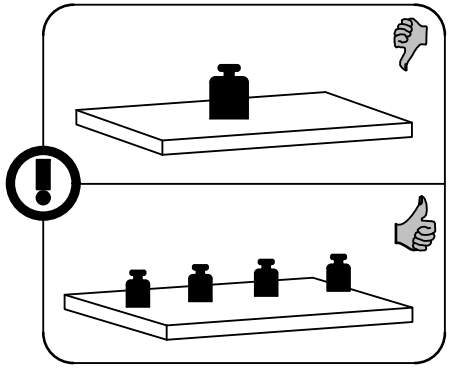

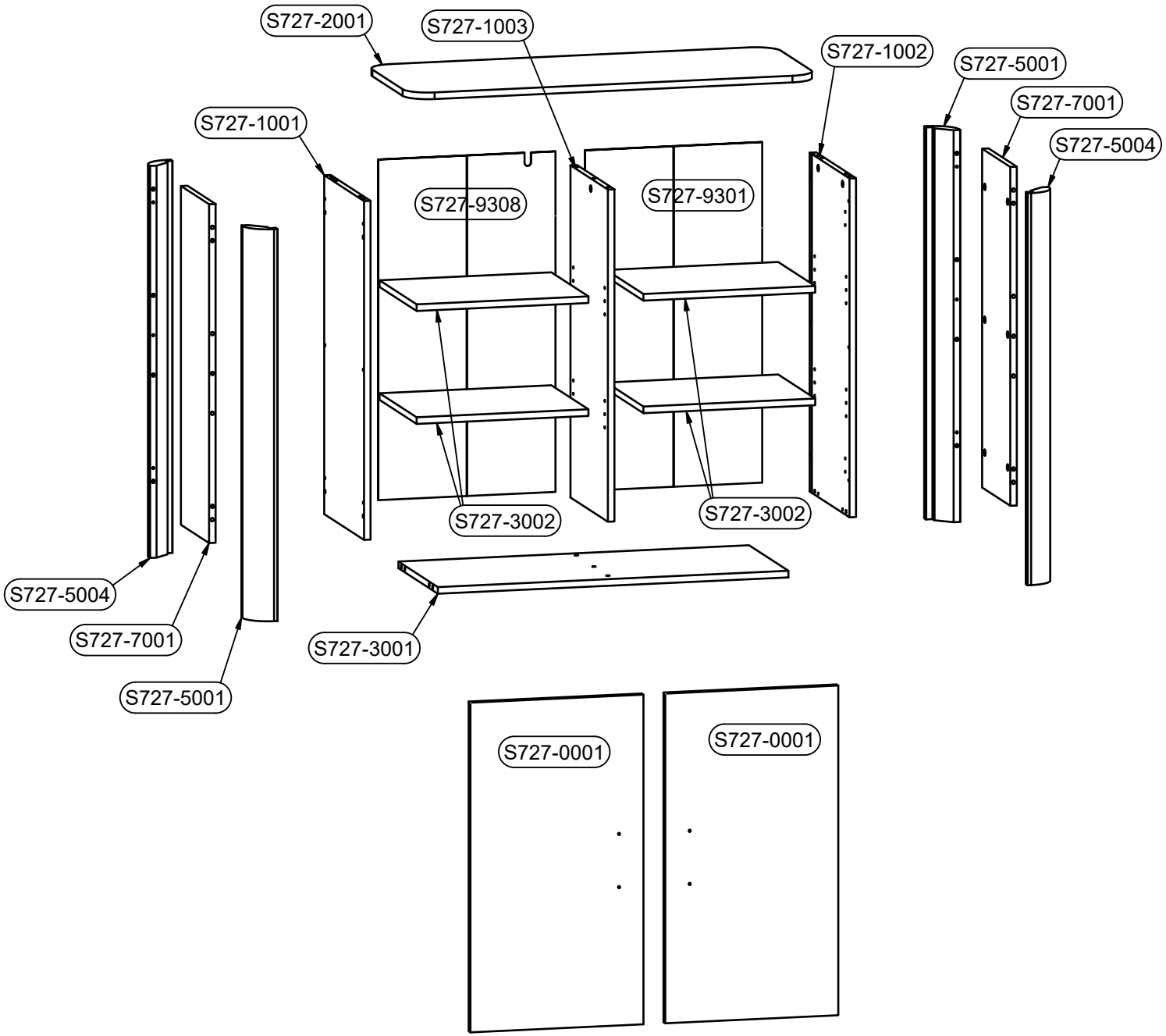

B1	B2	C1	C2	C3	C4	D
S727-0001	-.1	794	425	16	2	2/2
S727-1001	-.4	816	365	16	1	2/2
S727-1002	-.4	816	365	16	1	2/2
S727-1003	-.1	800	343	16	1	1/2
S727-2001	-.3	1003	401	16	1	1/2
S727-3001	-.1	861	361	16	1	1/2
S727-3002	-.1	422	340	16	4	2/2
S727-5001	-.3	944	99	36	2	1/2
S727-5004	-.3	944	99	36	2	1/2
S727-7001	-.2	816	258	16	2	2/2
S727-9301	-.3	820	435	2,5	1	1/2
S727-9308	-.4	820	435	2,5	1	1/2

cm
0 1 2 3 4 5 6 7 8 9 10

1:1

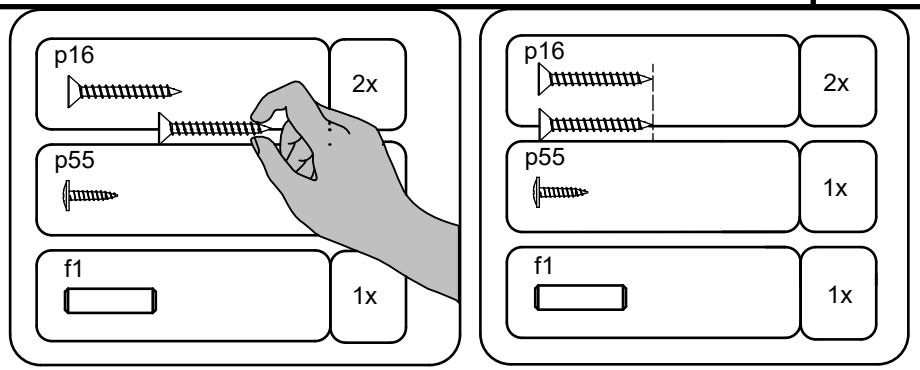

e1 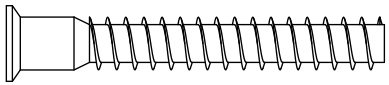 50mm	1x	f1 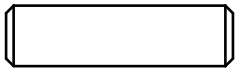 30mm	36x	p51  3.5x15mm	14x
p55 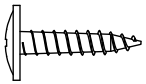 2.8x16mm	11x	p64  Ø4x40 mm	12x	p87  Ø4x25 mm	4x
r1 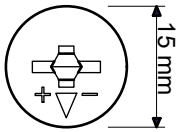 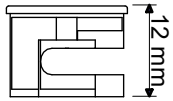 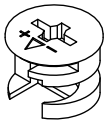 15x12mm	21x	r42 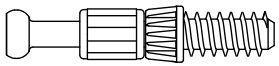	21x		

1:1

a203 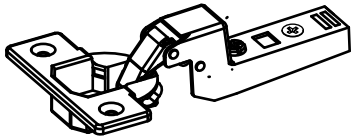	2x	
a210 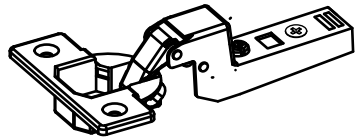	2x	
b90 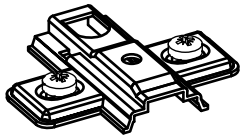	4x	
c666 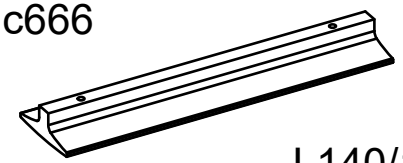 L140/128mm	2x	
d1 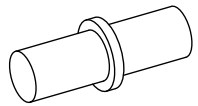 fi5mm	16x	
k1 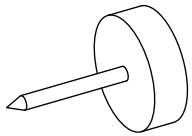	4x	
k148\1 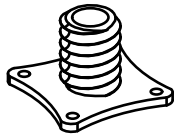	1x	
k148\6 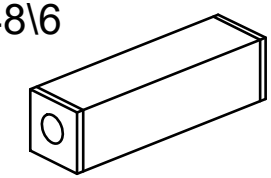	1x	
l2 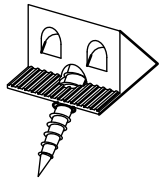	6x	
n14\2 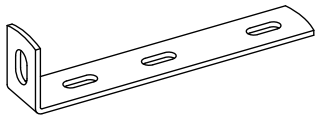	1x	
n108 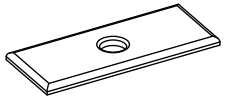	5x	
s59 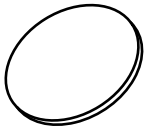 Ø14mm	6x	
s68 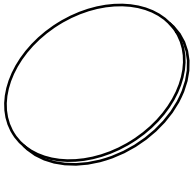 Ø20mm	5x	
z1 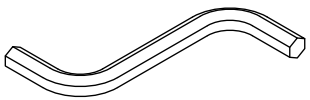 4mm	1x	

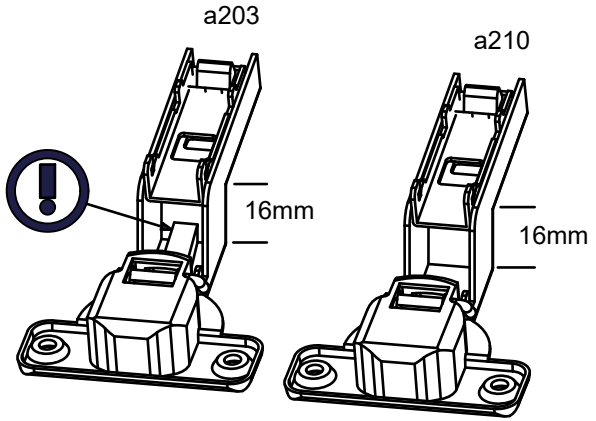

§2

k1	2x	r42	6x	f1 30mm	12x	r1 15x12mm	6x

1

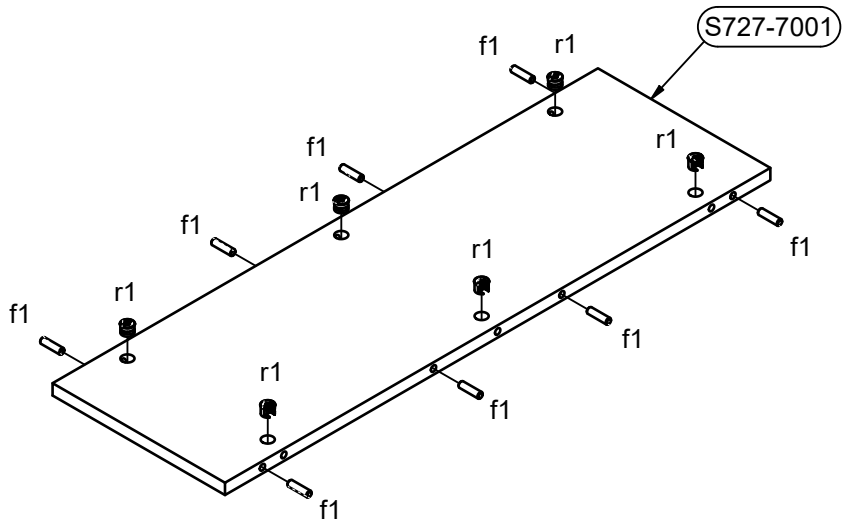

2

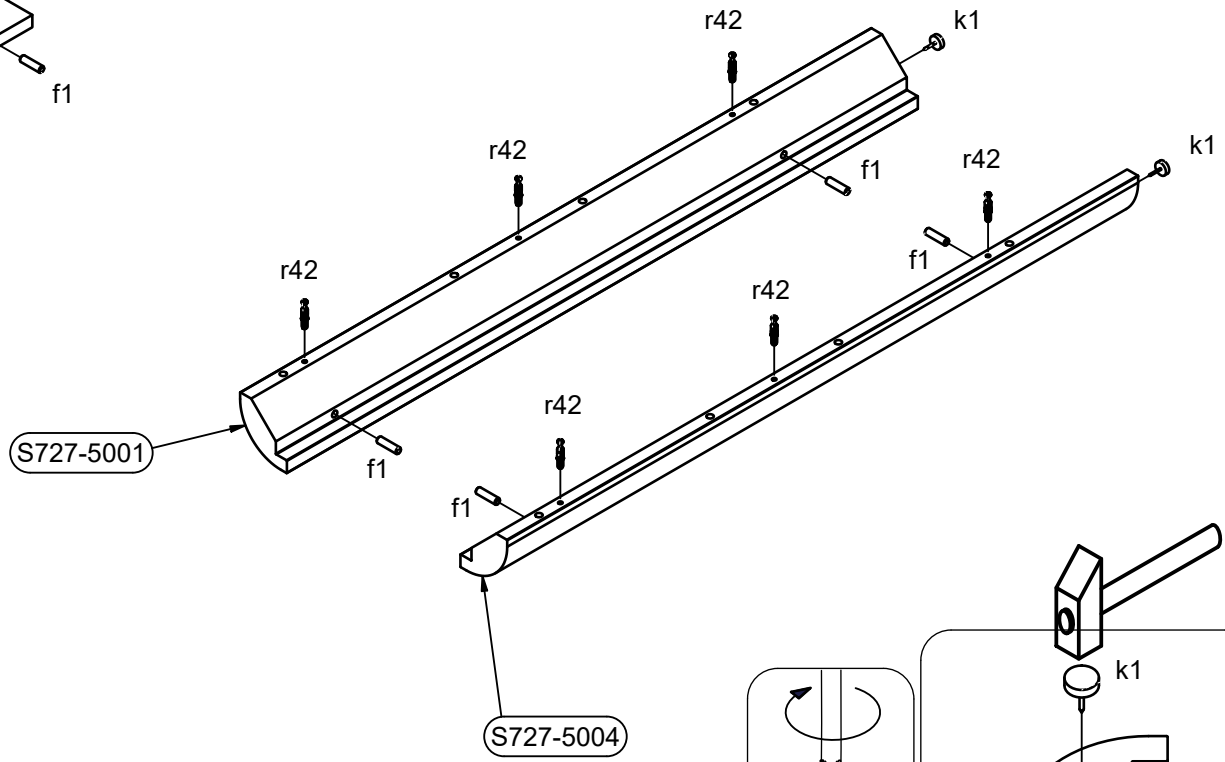

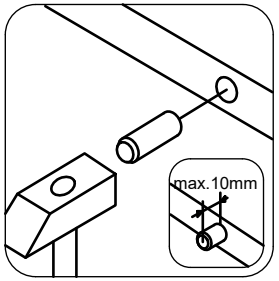

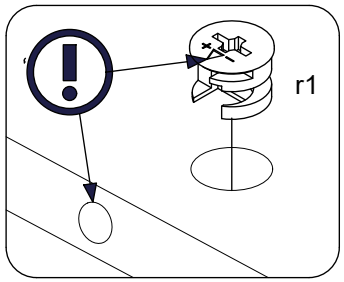

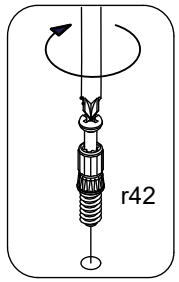

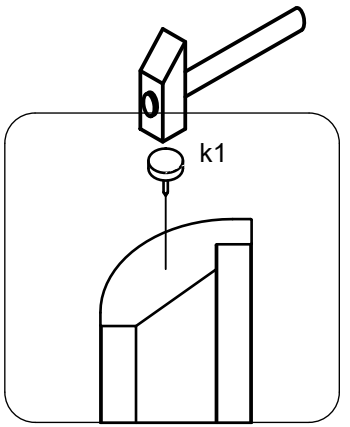

r42	2x	f1 30mm	2x	r1 15x12mm	2x

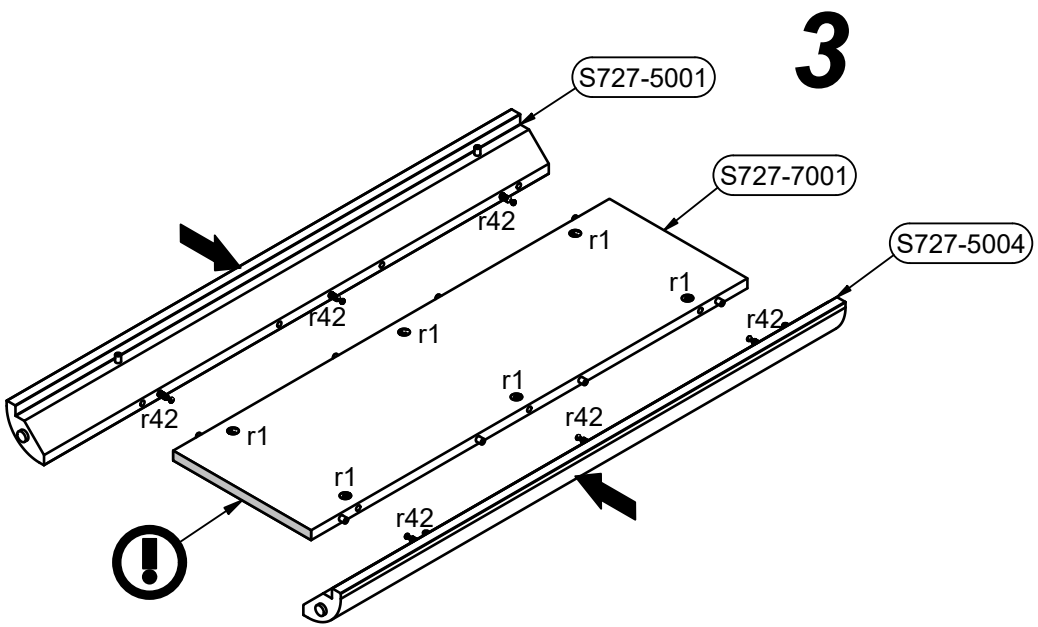

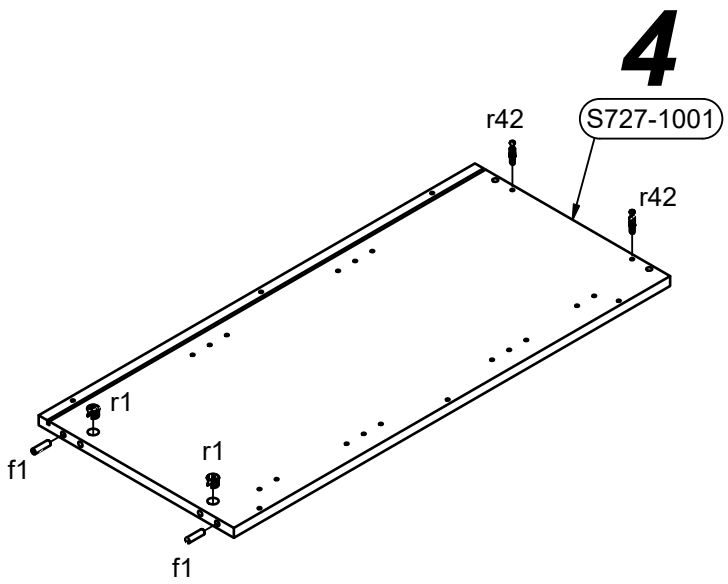

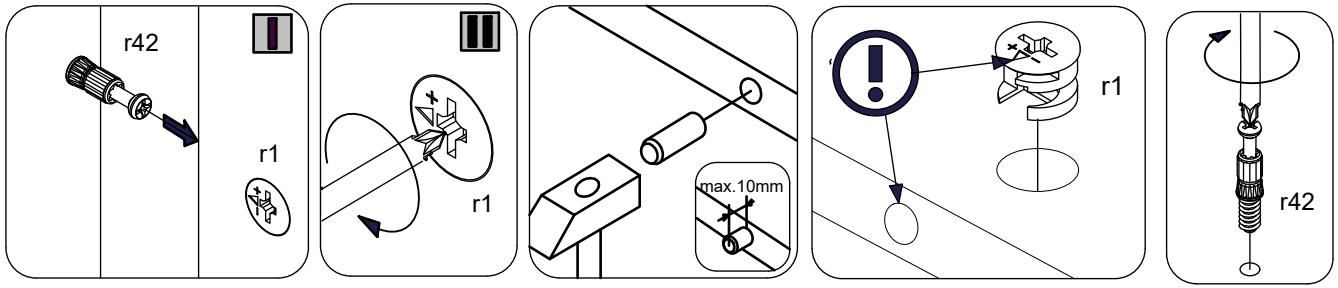

p64 Ø4x40 mm 6x

f1 30mm 4x

k1 2x

r42 6x

5

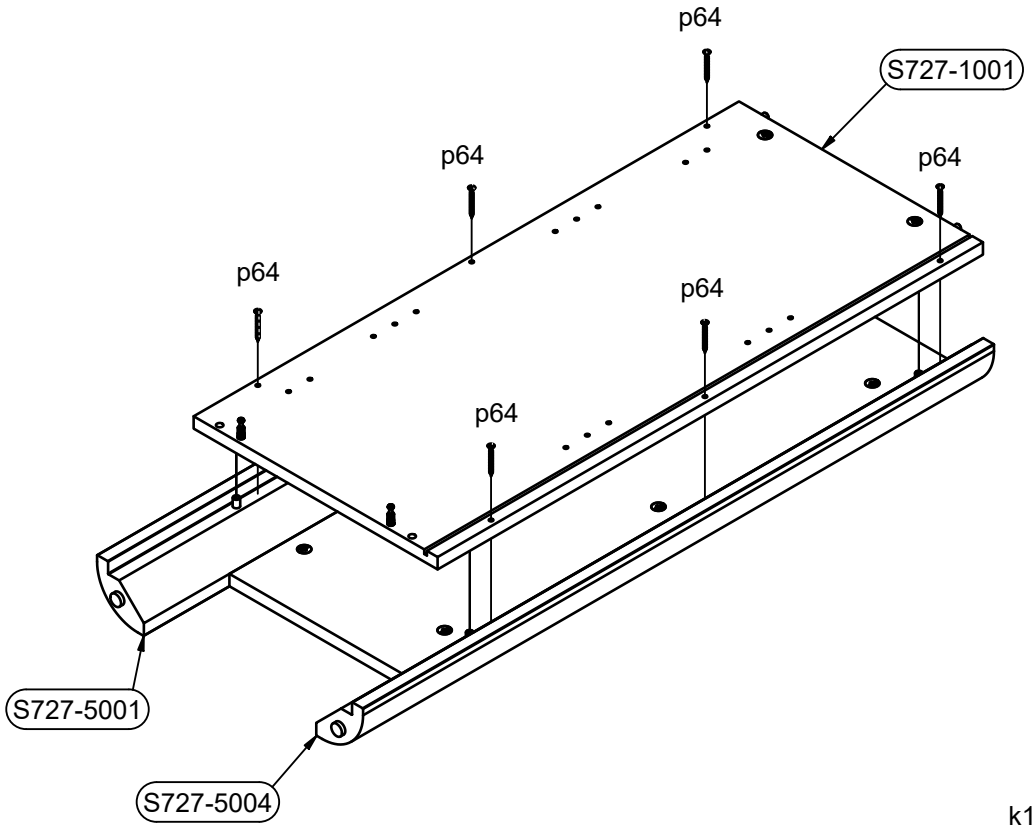

6

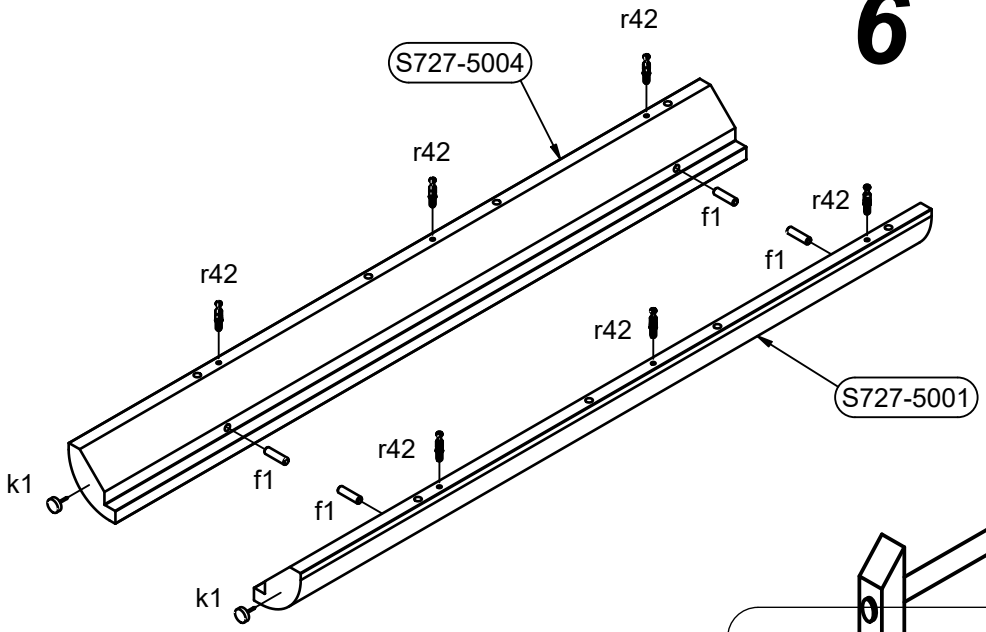

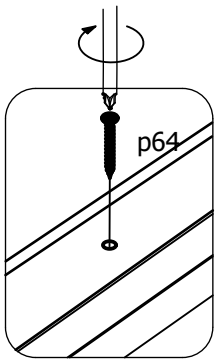

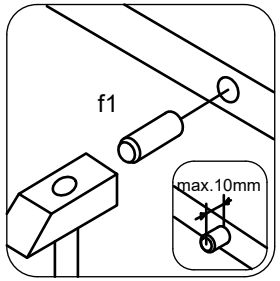

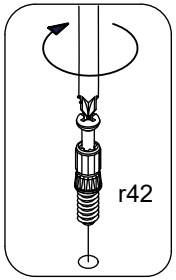

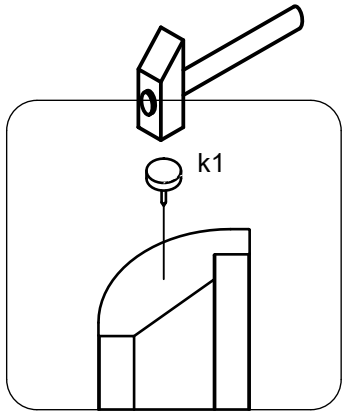

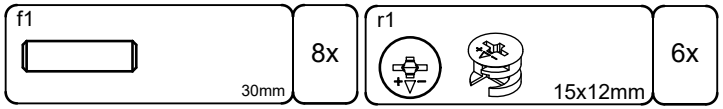
f1
30mm
8x
r1
15x12mm
6x

7

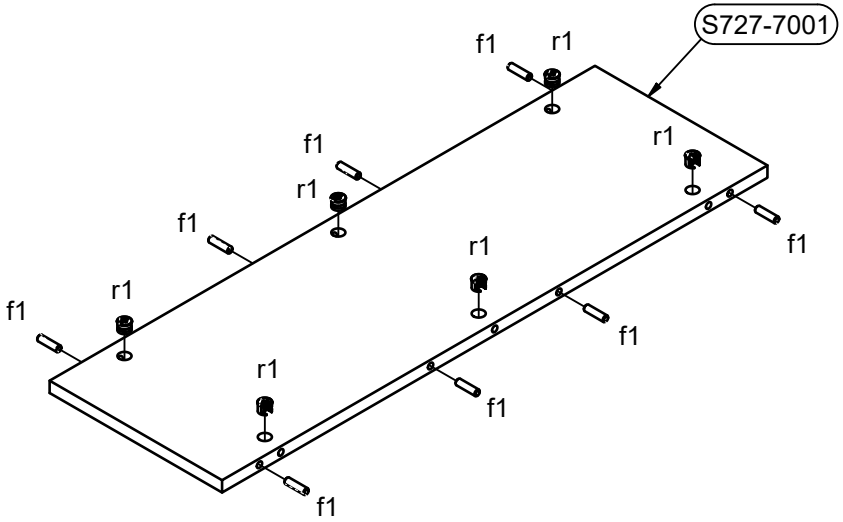
S727-7001
f1
r1

8

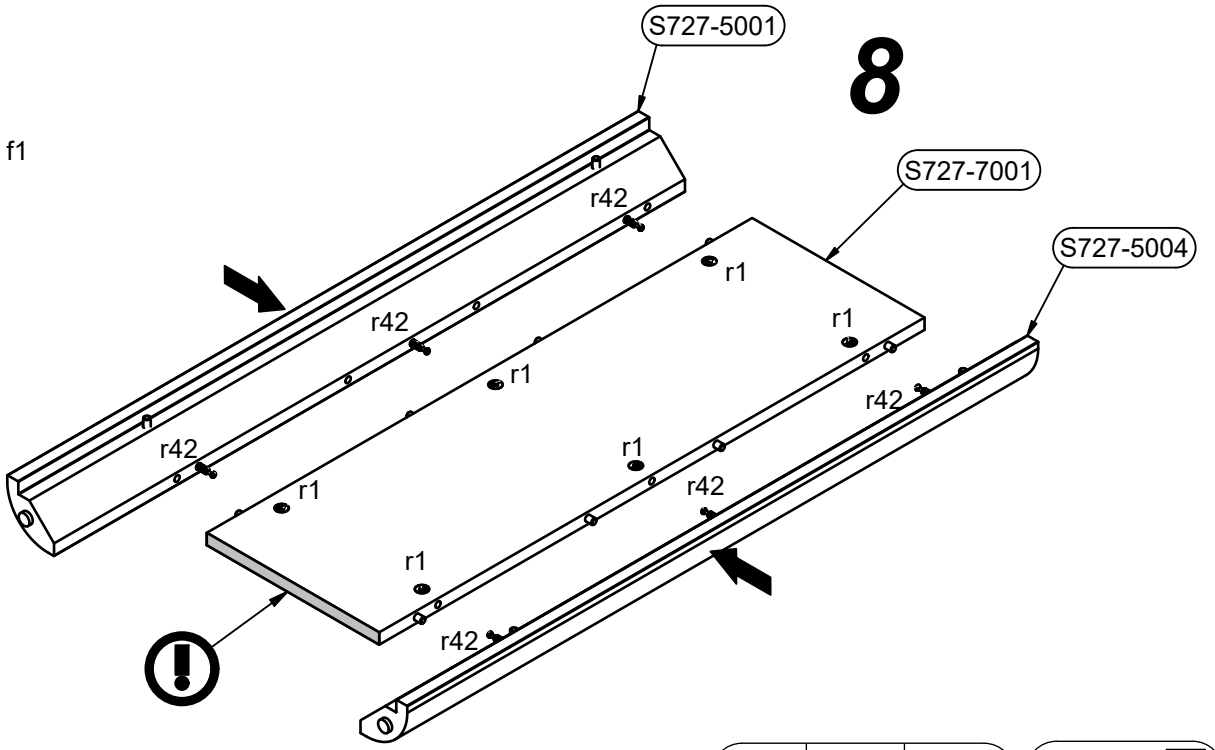
S727-5001
S727-7001
S727-5004
r42
r1

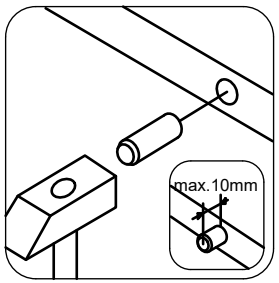
max.10mm

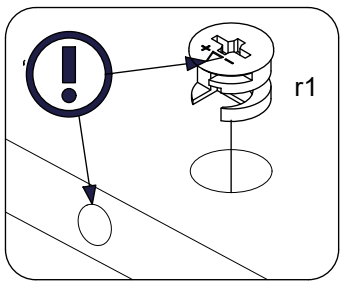
r1

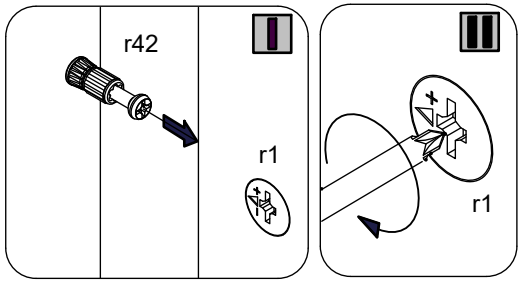
r42
r1
r1

r42	2x	f1 30mm	2x	r1 15x12mm	2x	p64 Ø4x40 mm	6x

9

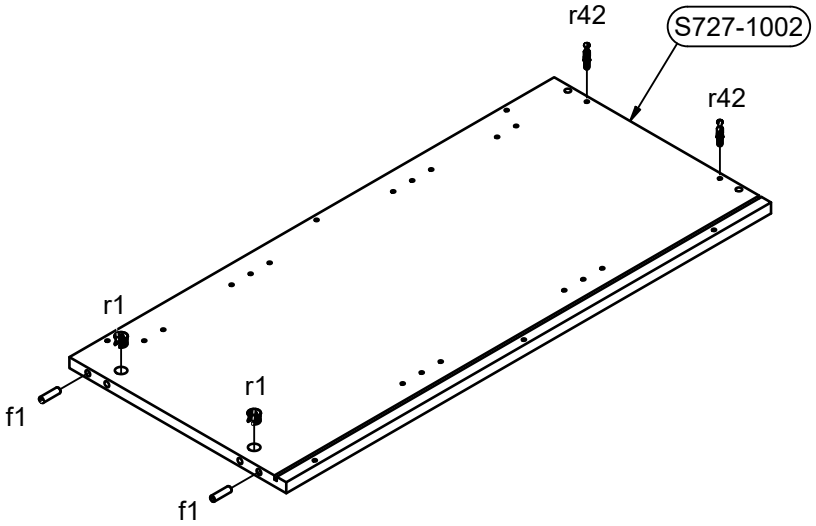

10

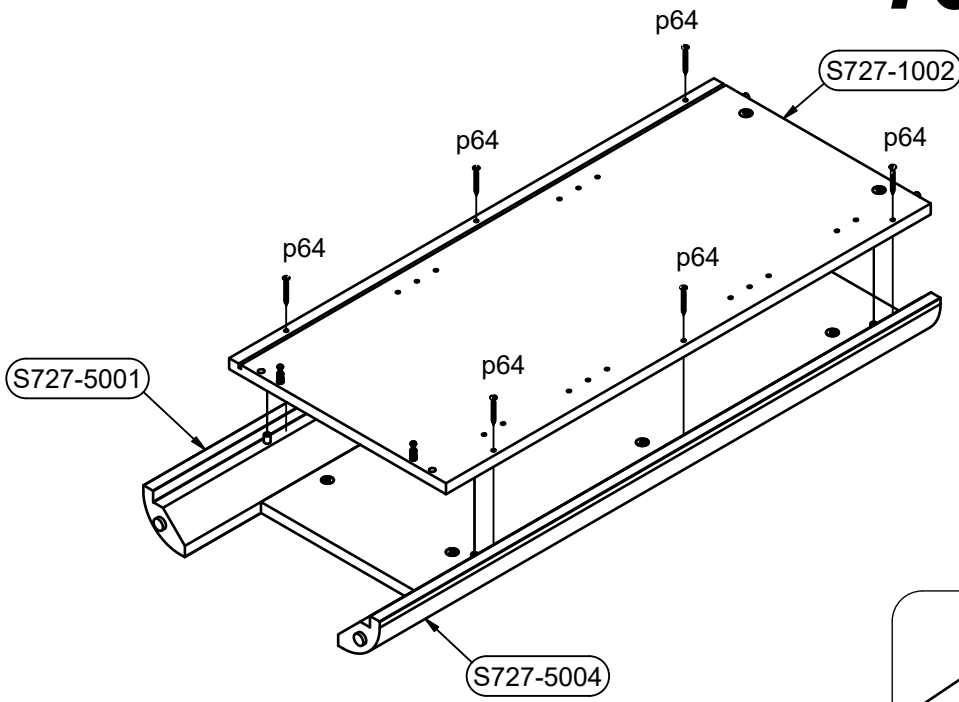

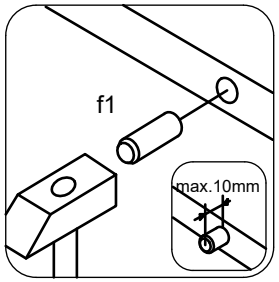

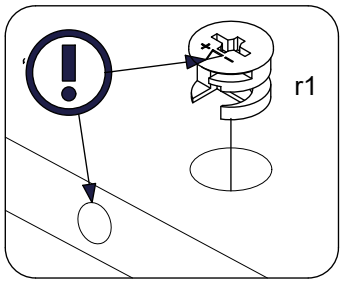

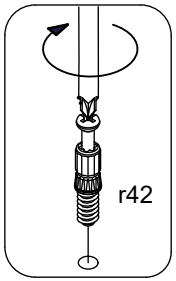

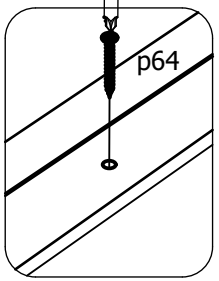

r42	r1	f1	k148\1	p51
5x	4x	4x	1x	4x
	15x12mm	30mm		3.5x15mm

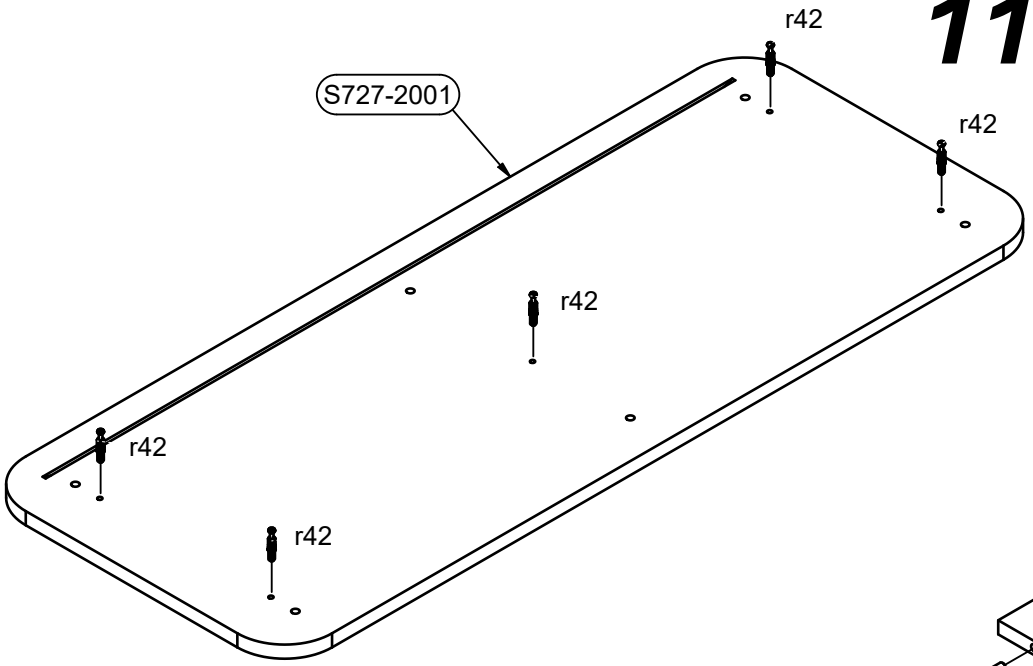

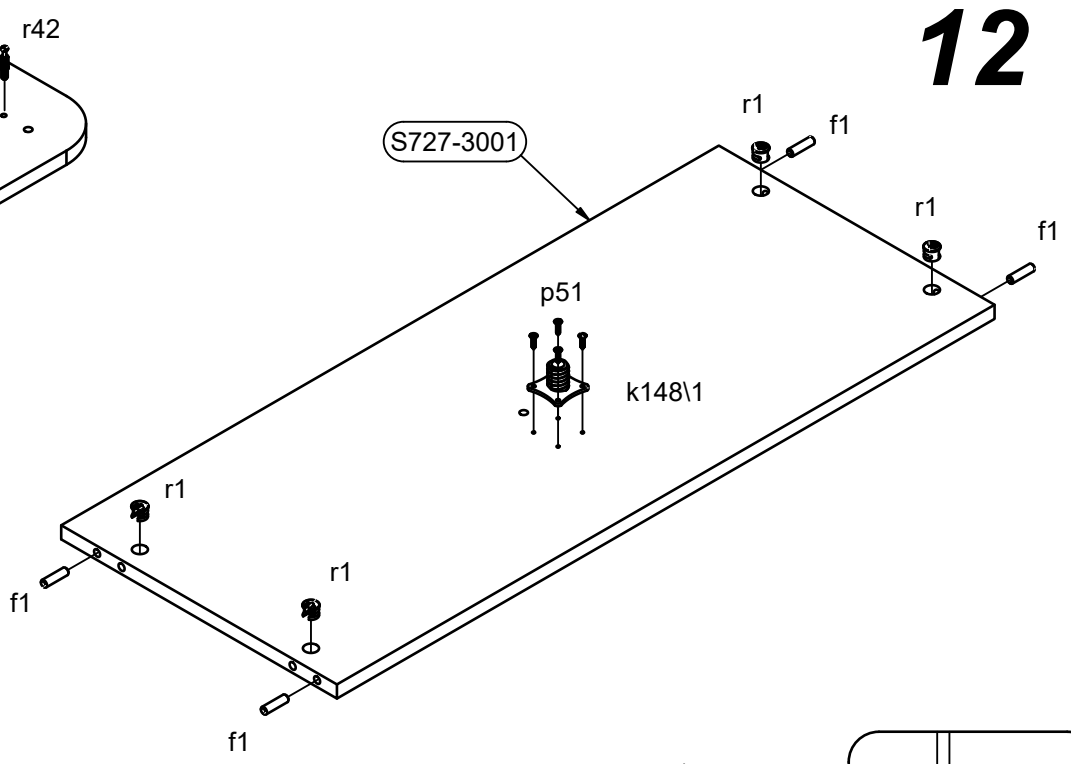

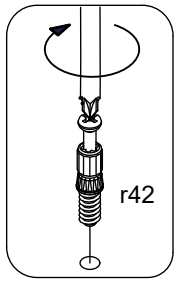

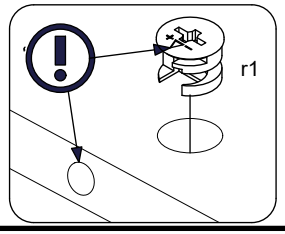

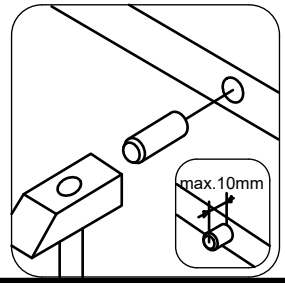

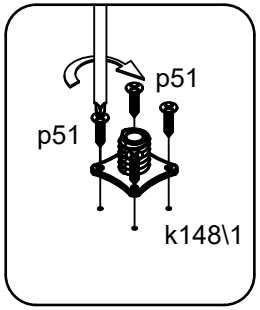

f1	4x	r1	1x
30mm		15x12mm	

a203	2x	a210	2x	p51	8x
				3.5x15mm	

13

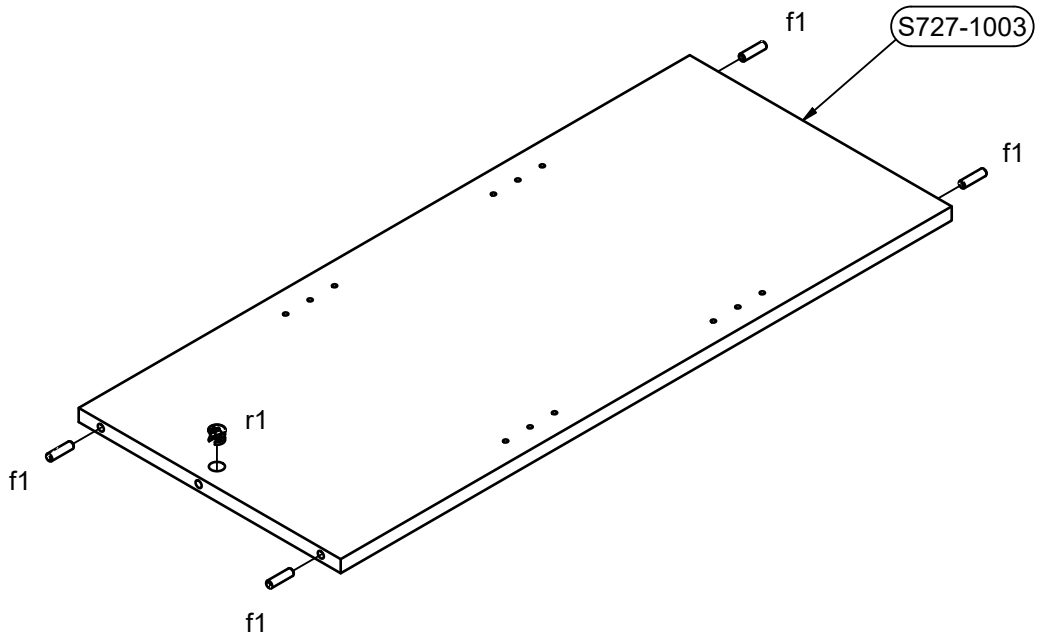

14

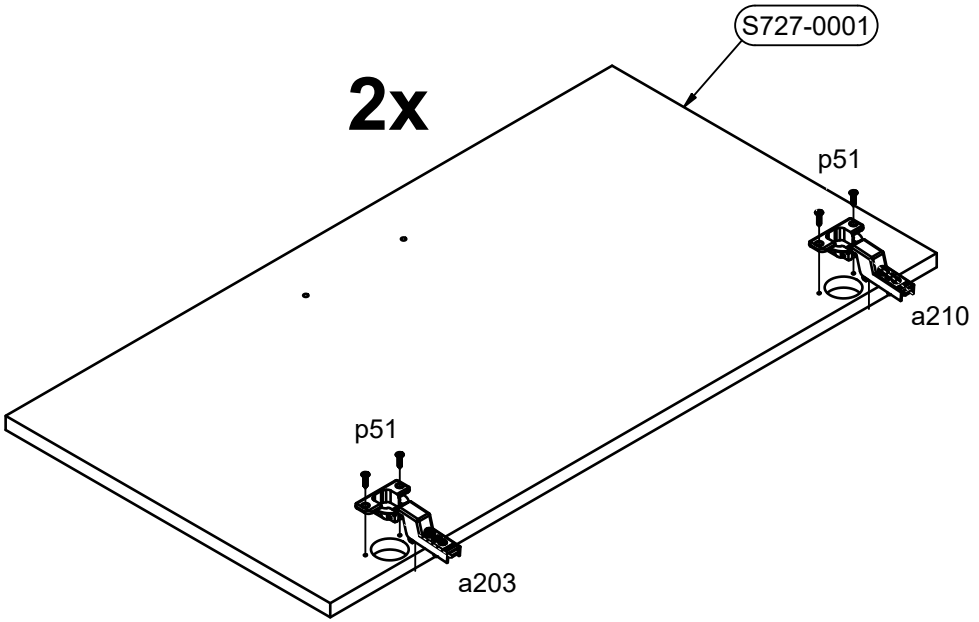

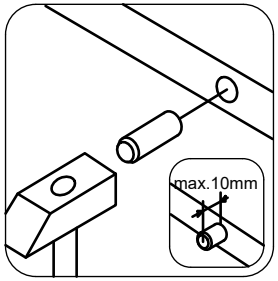

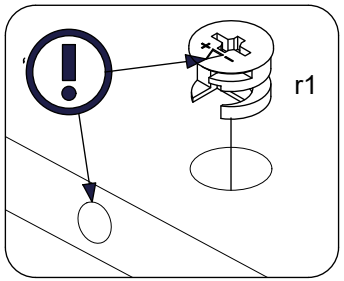

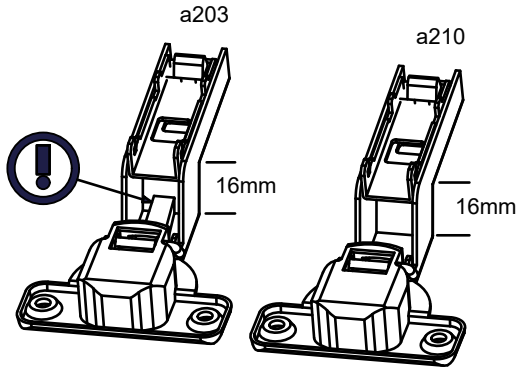

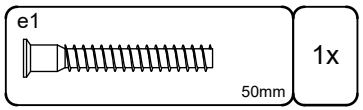
e1
50mm
1x


§6

16

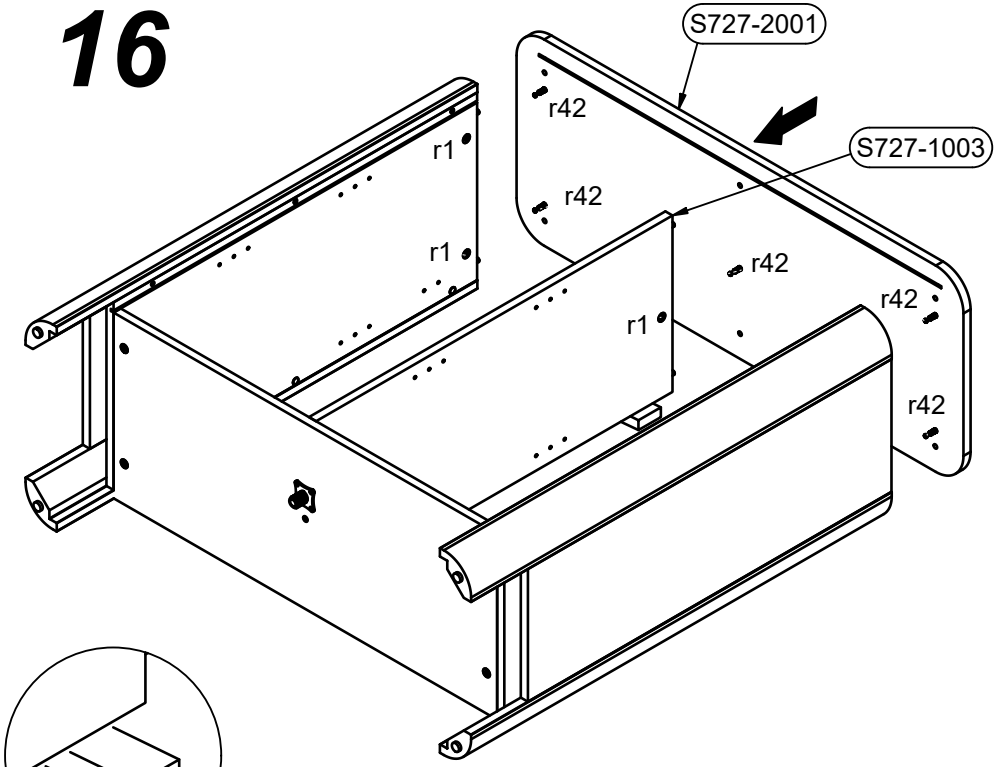
S727-2001
S727-1003
r42
r42
r42
r42
r42
r1
r1
r1

15

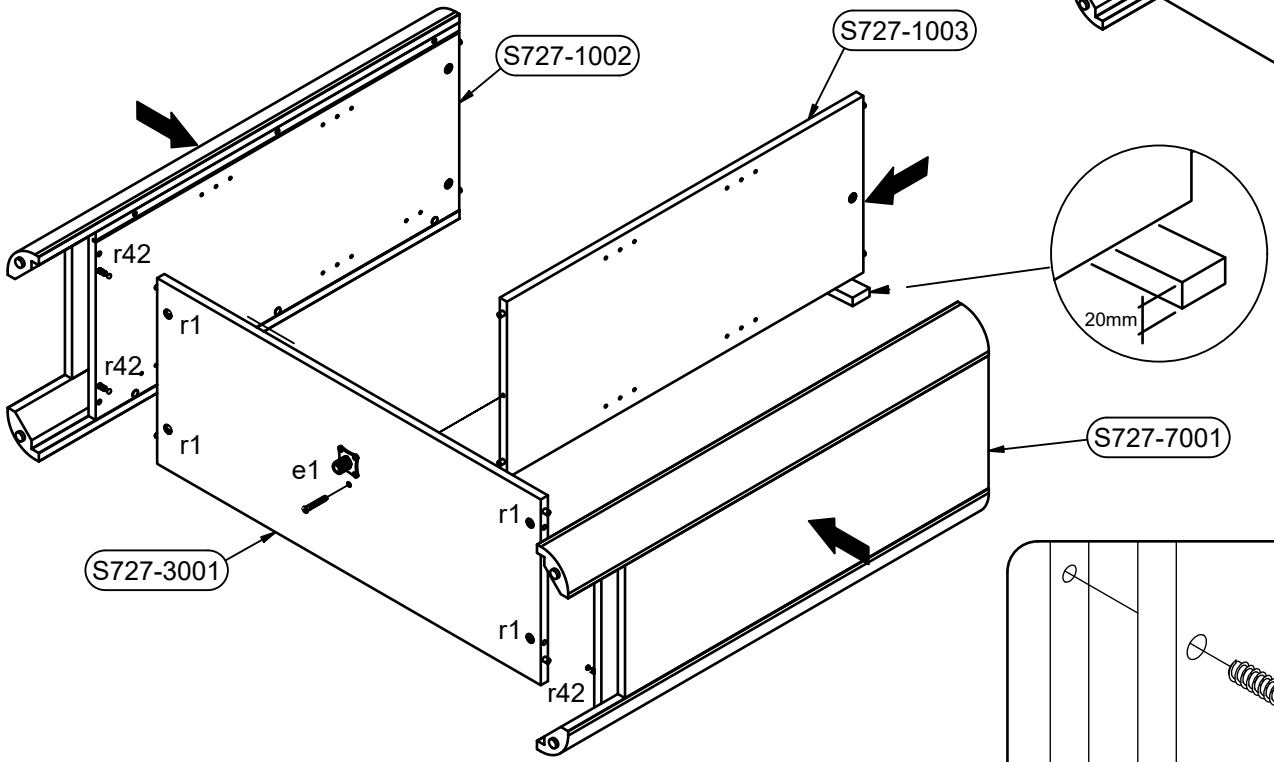
S727-1002
S727-1003
S727-7001
S727-3001
r42
r42
r1
r1
r1
r1
r1
e1
20mm

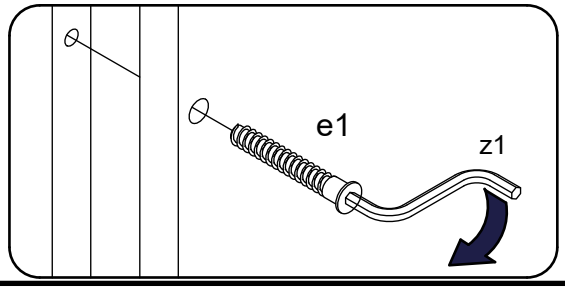
e1
z1

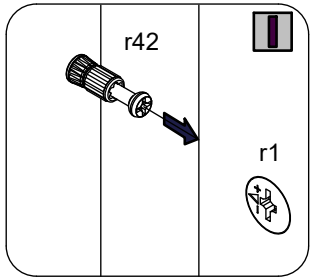
r42
r1

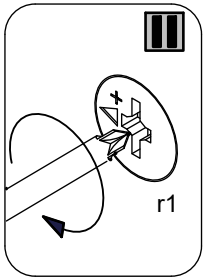
r1

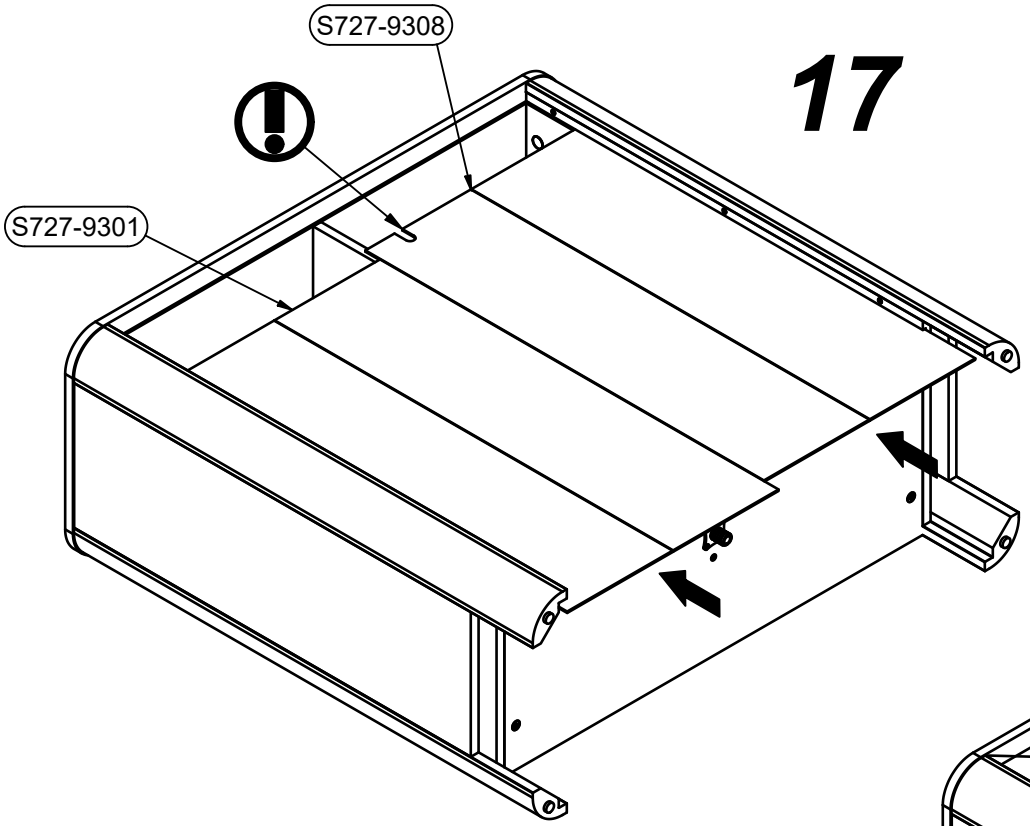

17

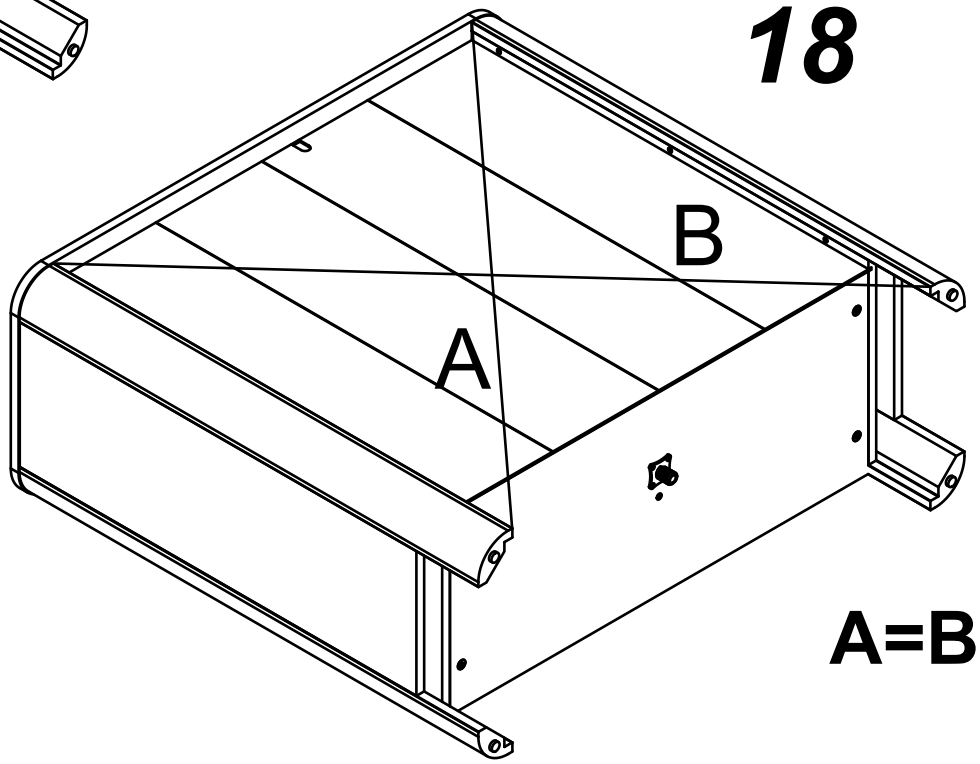

18

A=B

19

p51	n14\2	n108	l2	p55	k148\6
3.5x15mm				2.8x16mm	
1x	1x	5x	6x	11x	1x

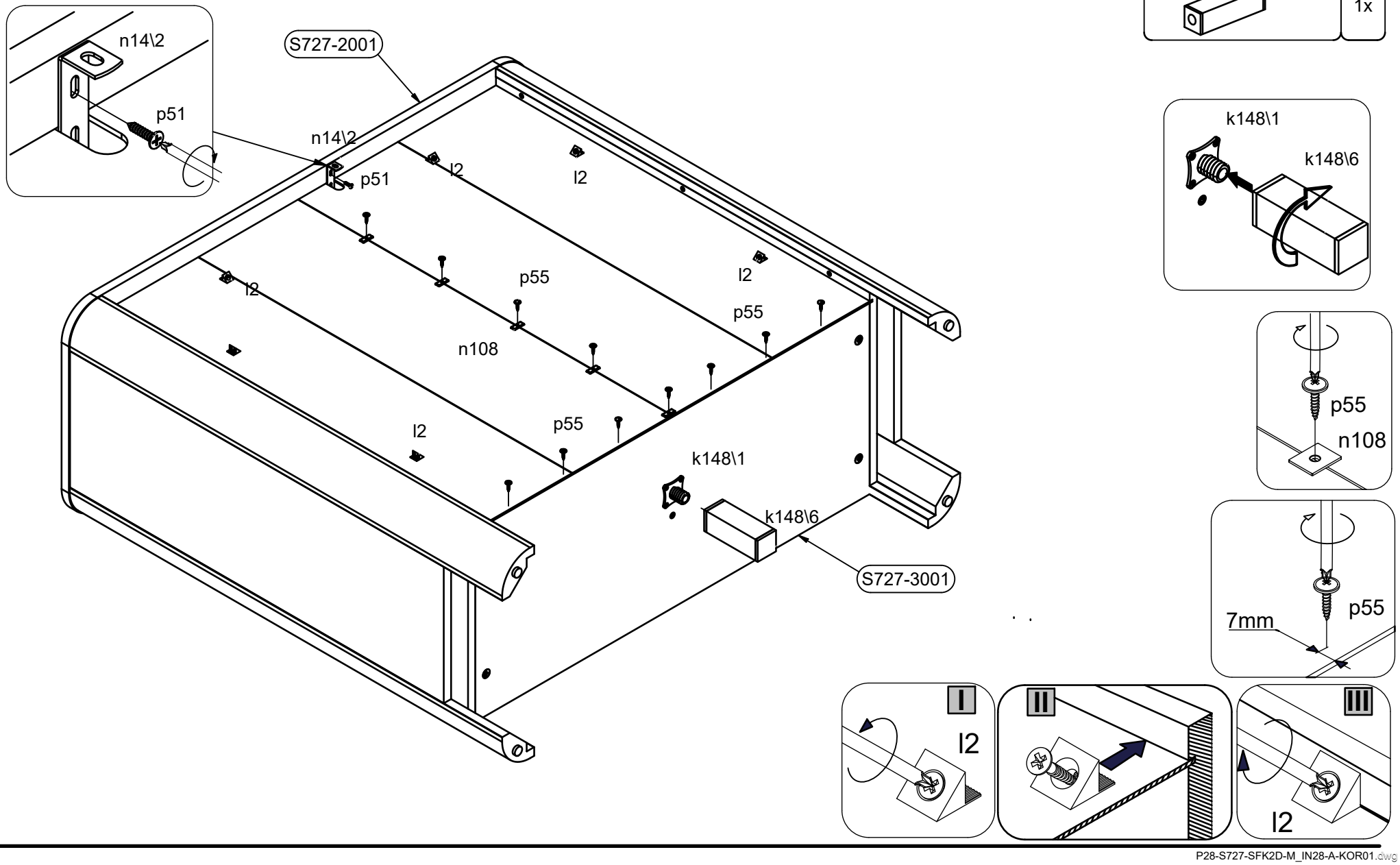

20 §2

b90	4x	s59 Ø14mm	6x	s68 Ø20mm	5x	d1 fi5mm	16x

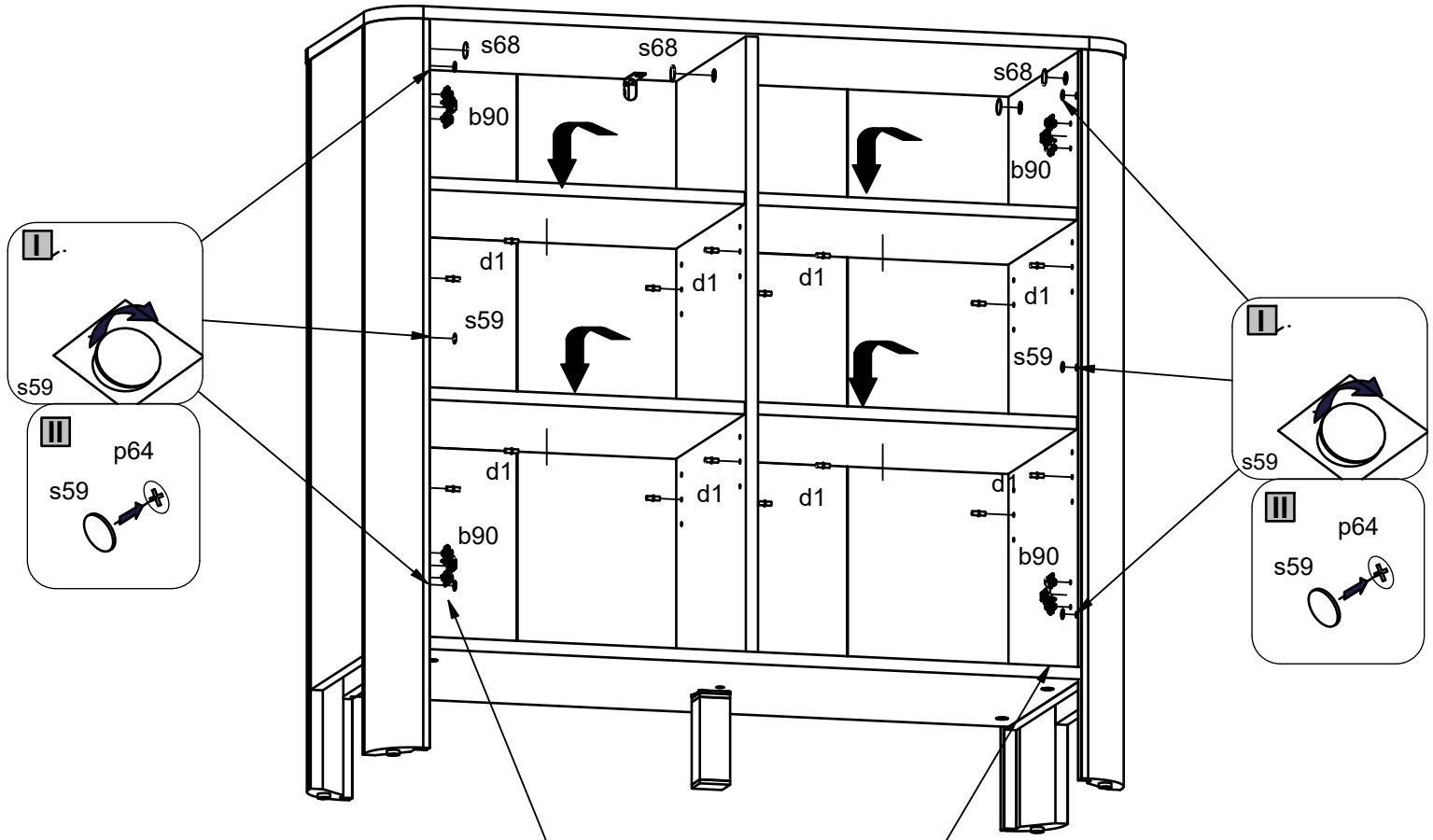

21

p87 Ø4x25 mm 4x

c666 L140/128mm 2x

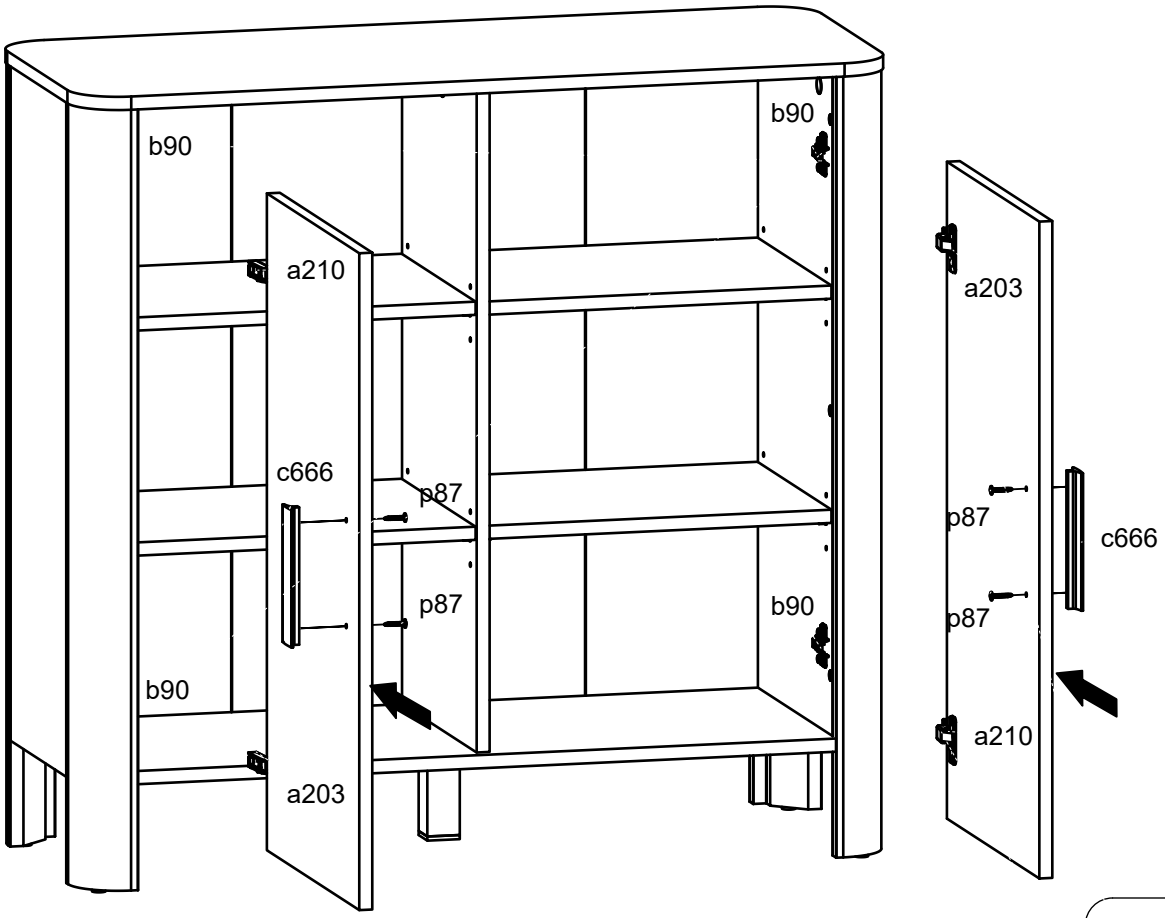

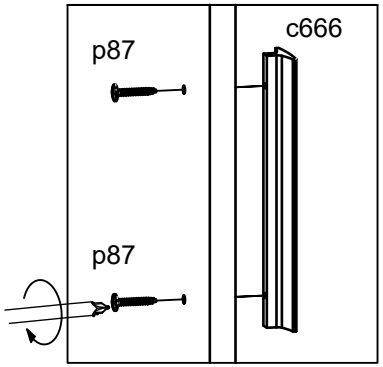

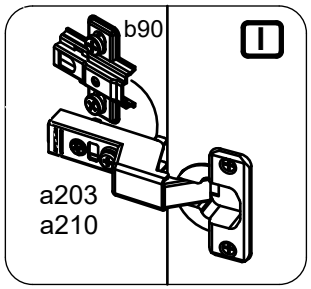

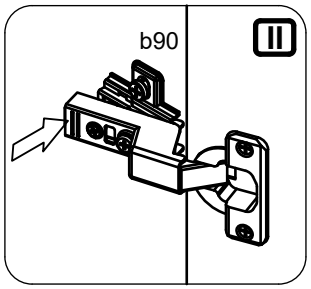

22

p51	1x
3.5x15mm	

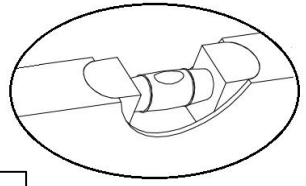

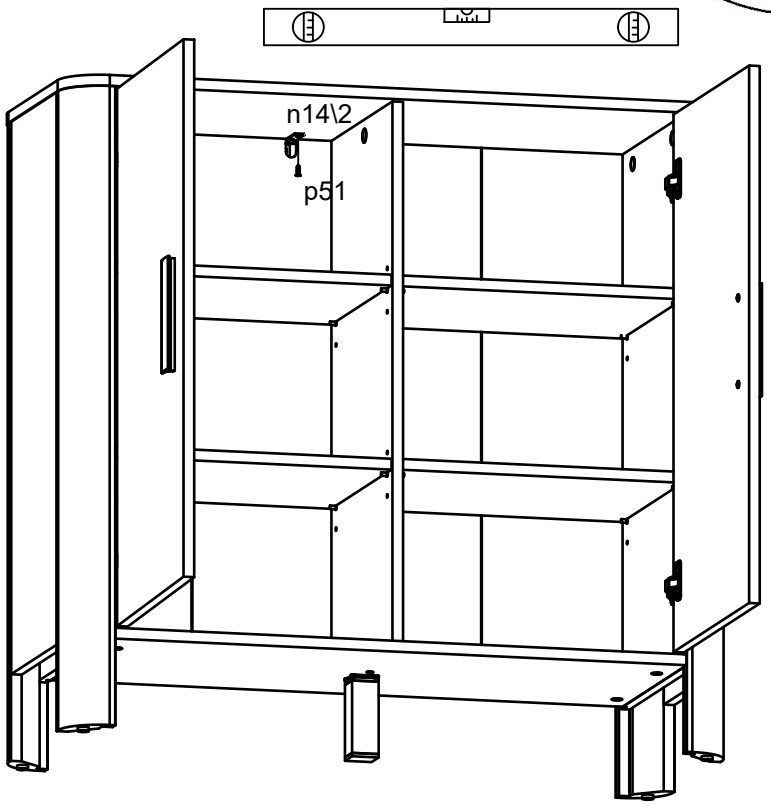

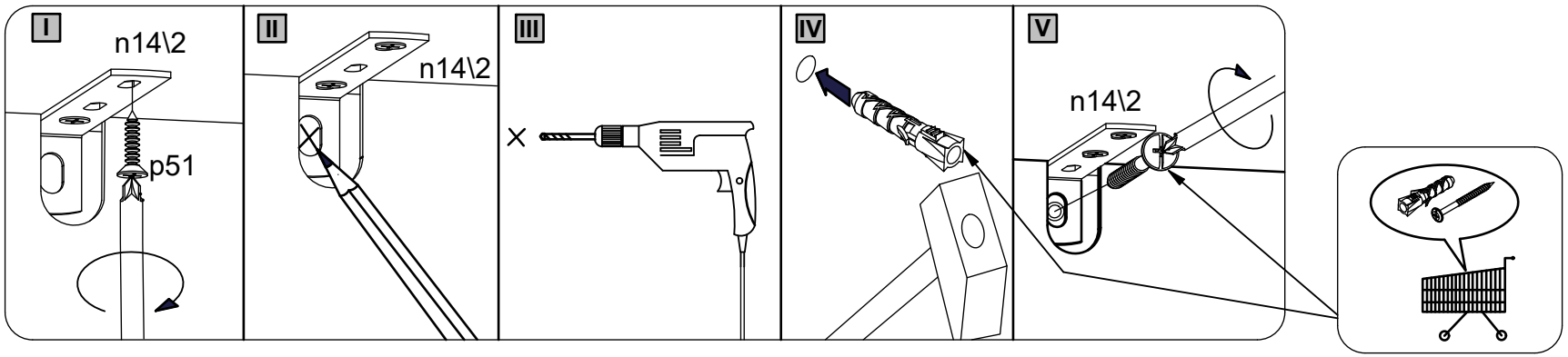

23

