120min

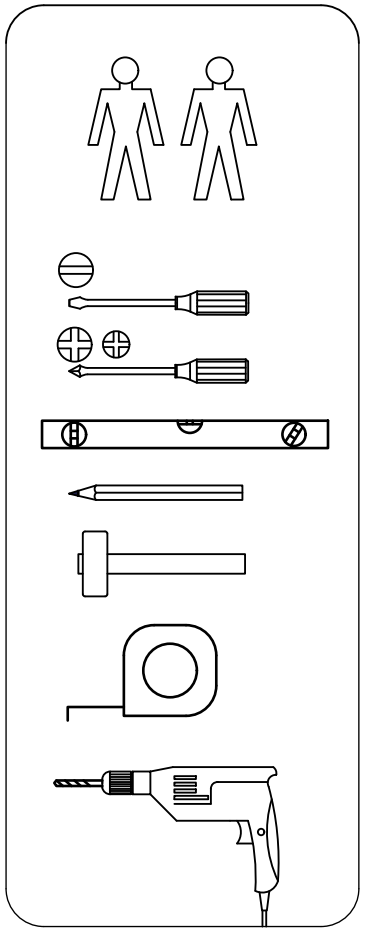

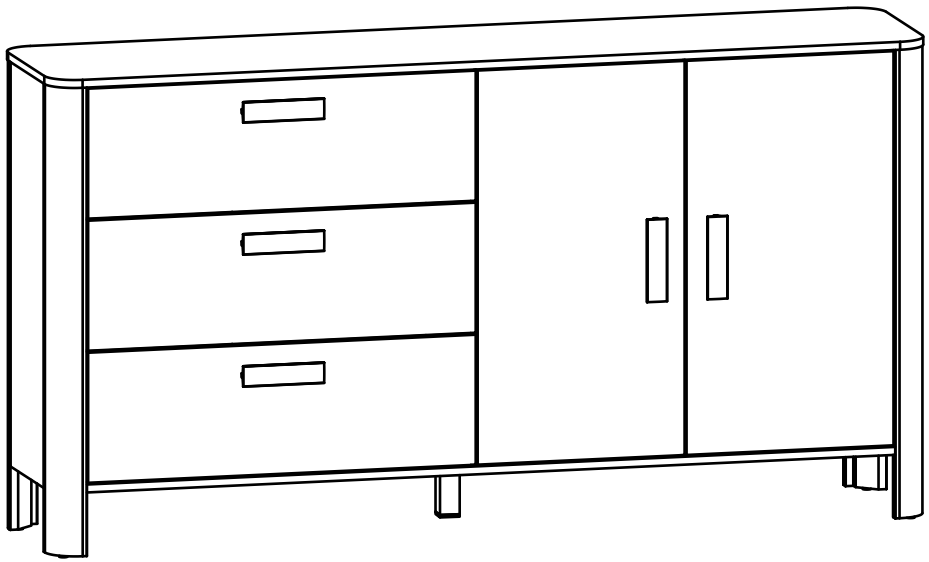





https://quefairedemesdechets.fr

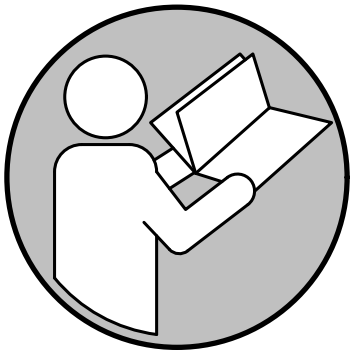

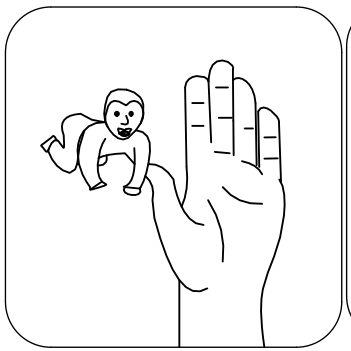

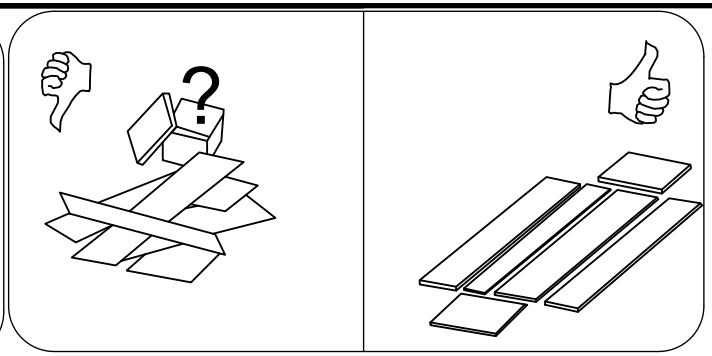

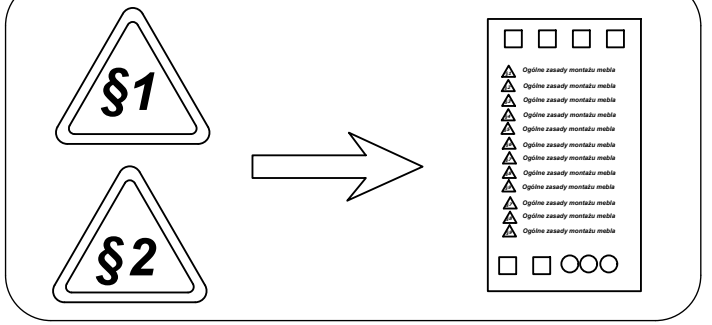
§1
§2
Ogólne zasady montażu mebla

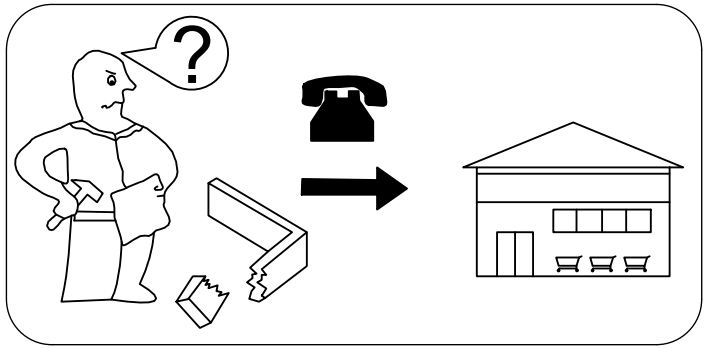

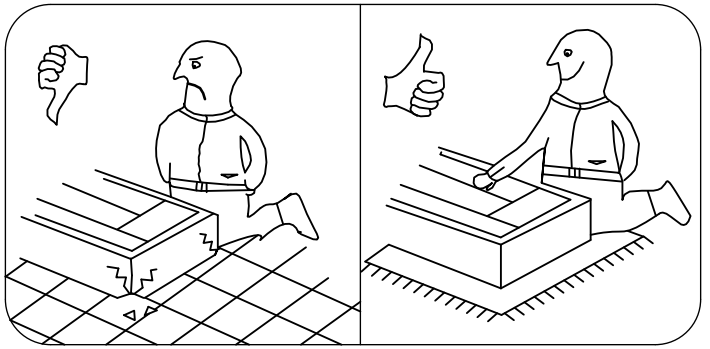

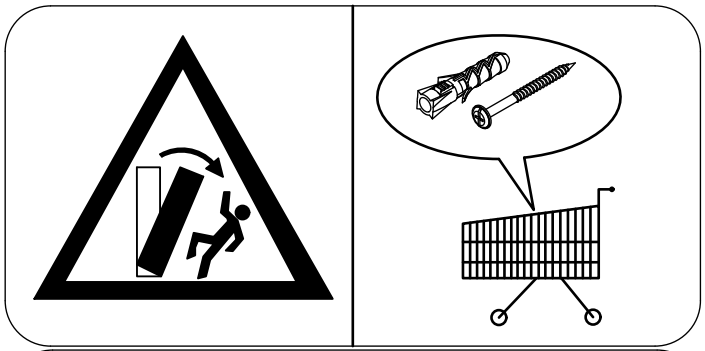

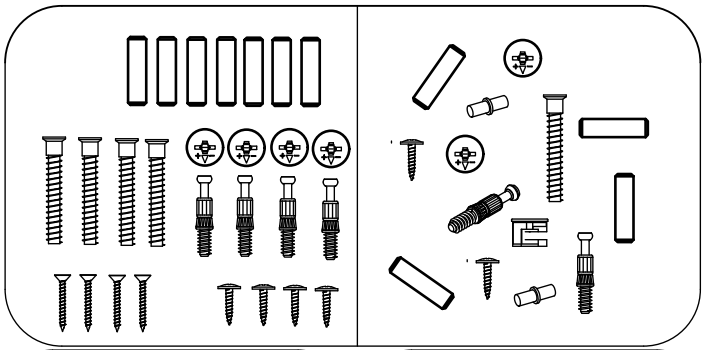

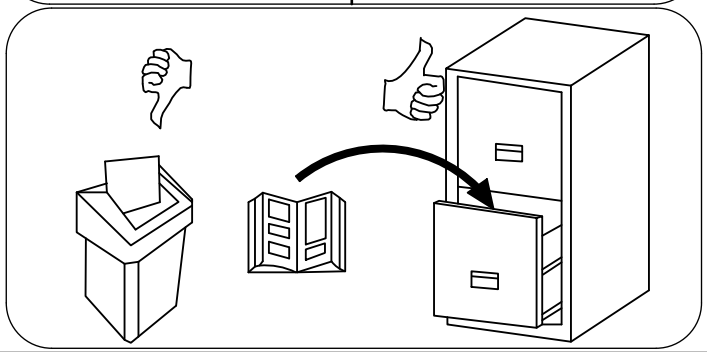

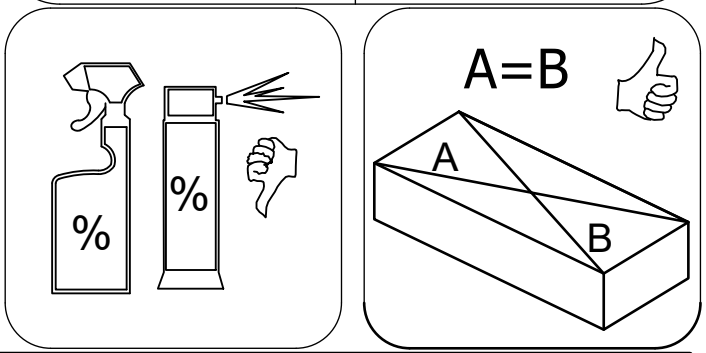
A=B
A
B

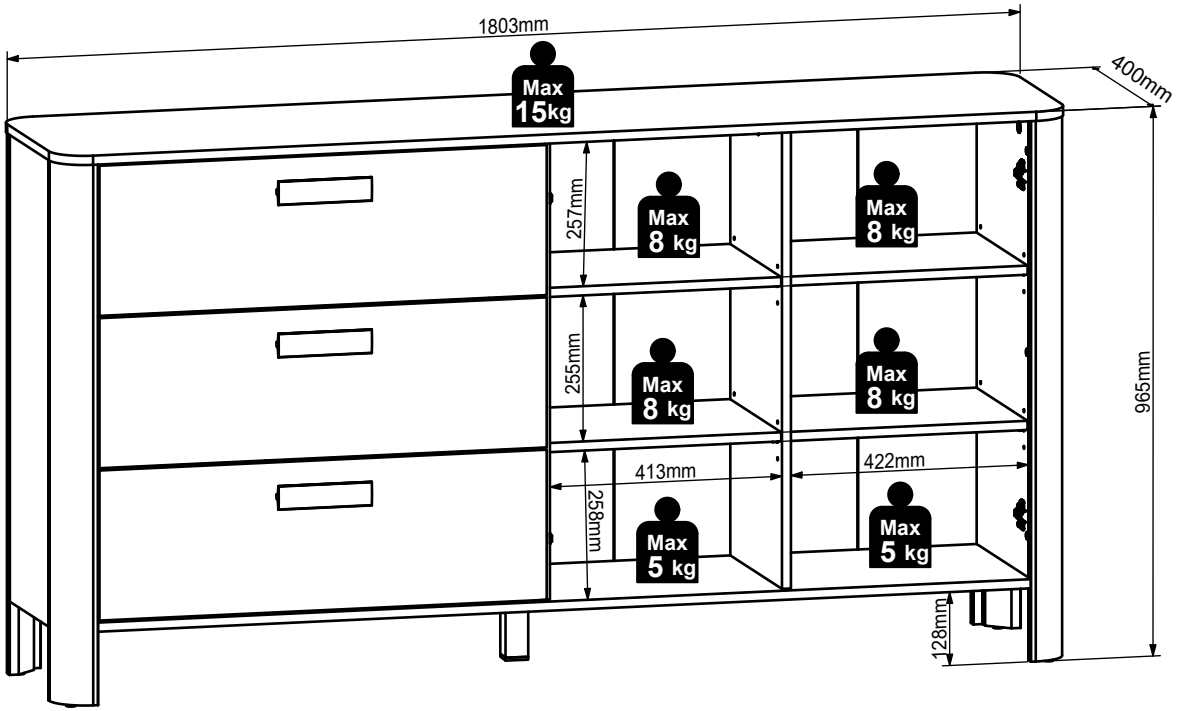
1803mm
Max
15kg
400mm
257mm
Max
8 kg
Max
8 kg
255mm
Max
8 kg
Max
8 kg
413mm
422mm
258mm
Max
5 kg
Max
5 kg
965mm
128mm

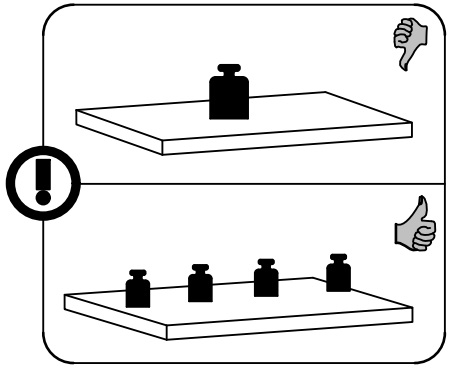

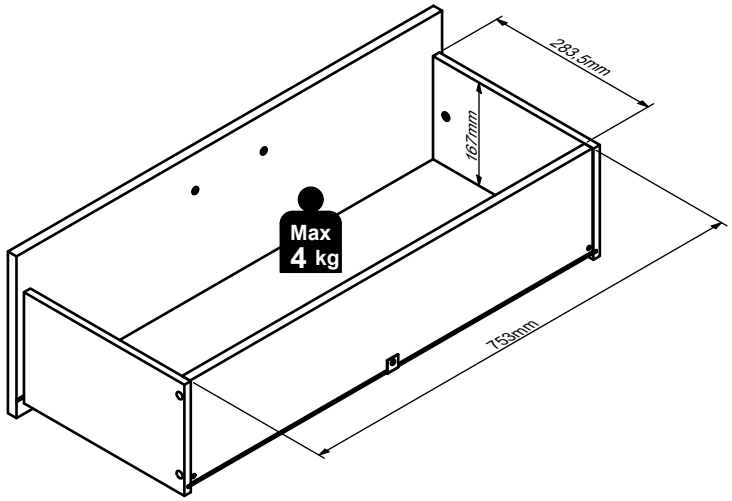
283.5mm
167mm
Max
4 kg
759mm

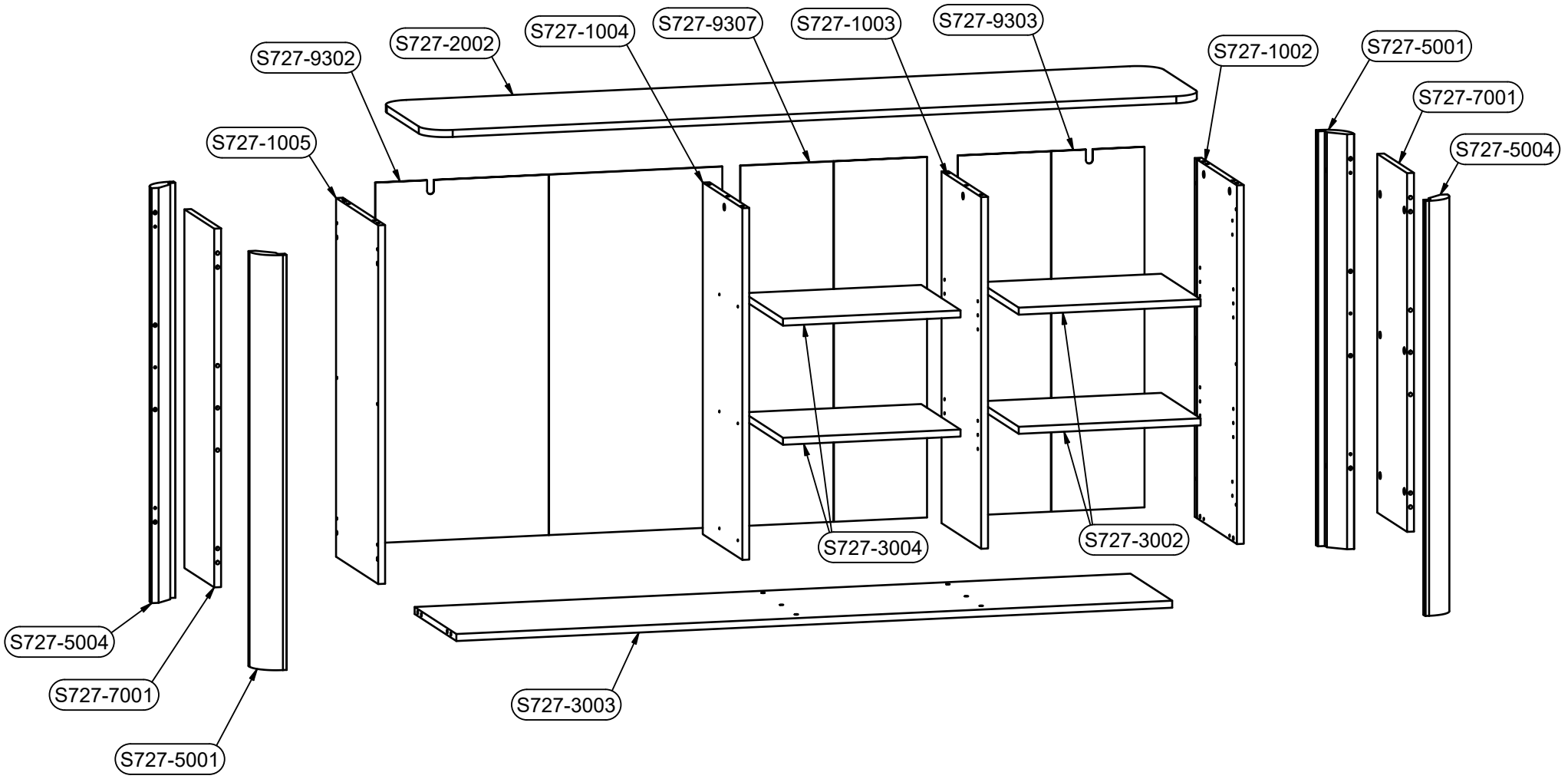
S727-9302
S727-2002
S727-1004
S727-9307
S727-1003
S727-9303
S727-1002
S727-5001
S727-7001
S727-5004
S727-1005
S727-3004
S727-3002
S727-5004
S727-7001
S727-5001
S727-3003

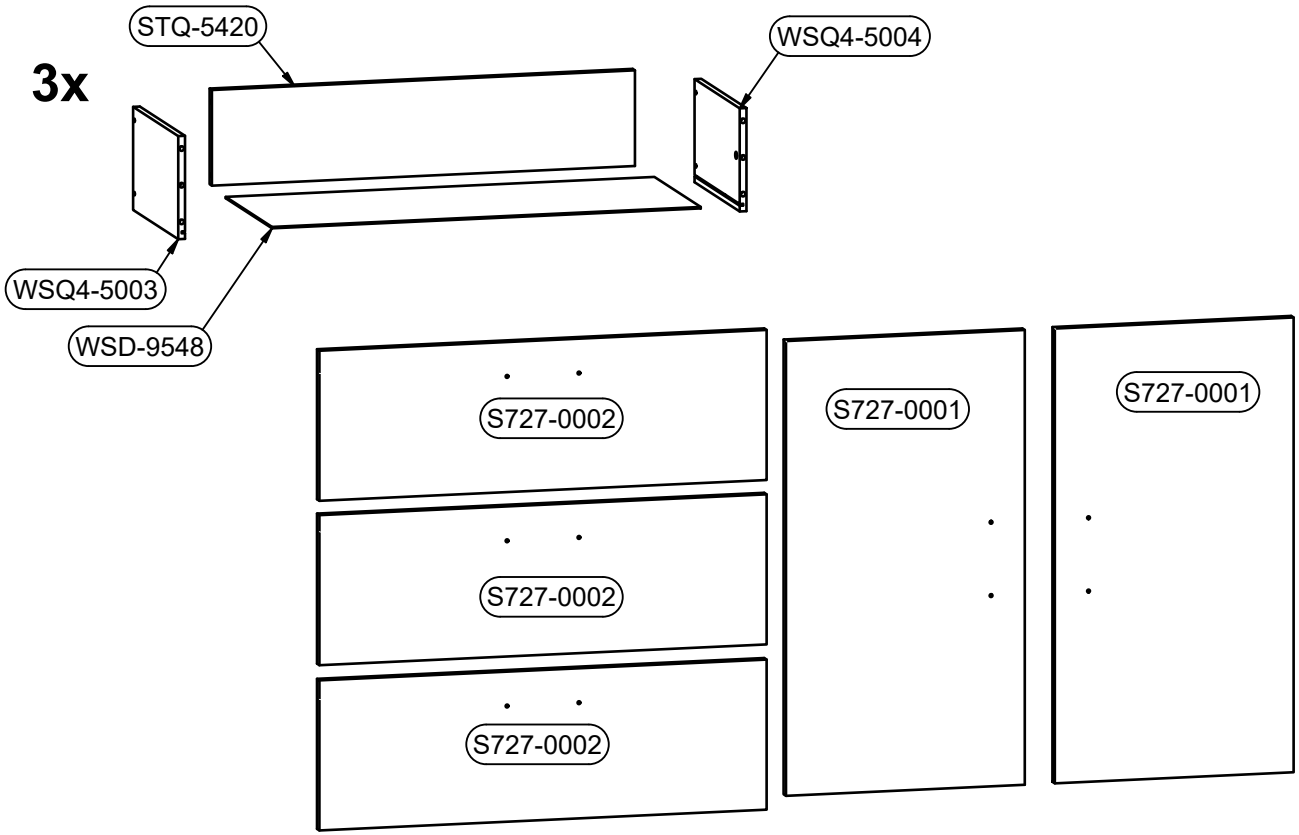

B1	B2	C1	C2	C3	C4	D
S727-0001	-.1	794	425	16	2	2/3
S727-0002	-.1	796	262	16	3	2/3
S727-1002	-.4	816	365	16	1	2/3
S727-1003	-.1	800	343	16	1	1/3
S727-1004	-.1	800	343	16	1	1/3
S727-1005	-.4	816	365	16	1	2/3
S727-2002	-.2	1803	401	16	1	3/3
S727-3002	-.1	422	340	16	2	1/3
S727-3003	-.1	1661	361	16	1	3/3
S727-3004	-.1	412	340	16	2	1/3
S727-5001	-.3	944	99	36	2	3/3
S727-5004	-.3	944	99	36	2	3/3
S727-7001	-.2	816	258	16	2	1/3
S727-9302	-.3	820	805	2,5	1	2/3
S727-9303	-.3	820	433	2,5	1	3/3
S727-9307	-.2	820	433	2,5	1	3/3
STQ-5420	-	753	167	15	3	2/3
WSD-9548	-	763	308	2,5	3	3/3
WSQ4-5003	A.3	300	180	12	3	1/3
WSQ4-5004	A.3	300	180	12	3	1/3

cm
0 1 2 3 4 5 6 7 8 9 10

1:1

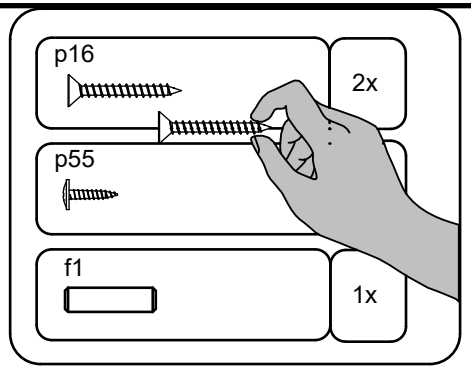

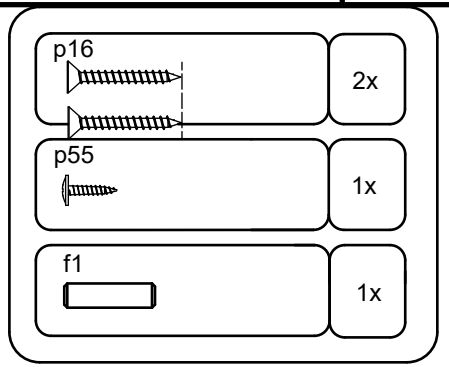

e1 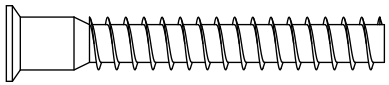 50mm	2x	e3 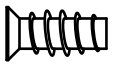 Ø6x13 mm	12x	f1 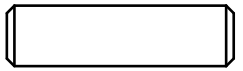 30mm	52x
f25 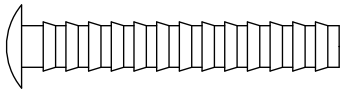 6.5x40 mm	12x	p51  3.5x15mm	22x	p55 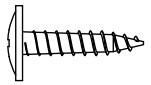 2.8x16mm	46x
p64  Ø4x40 mm	12x	p87  Ø4x25 mm	10x	r1 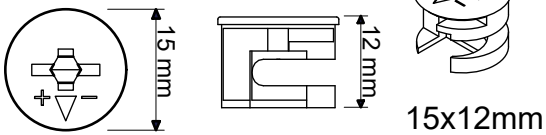 15x12mm	22x
r15 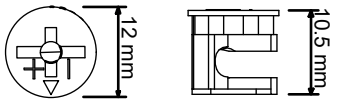 12x10,5mm	6x	r42 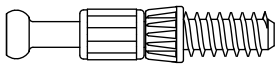	28x		

1:1

a203 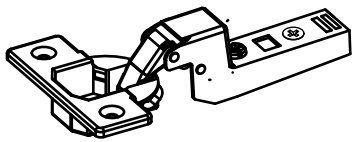	1x	a205 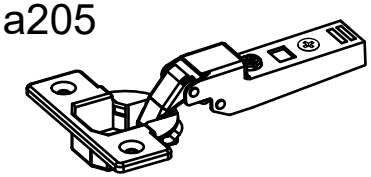	1x	a210 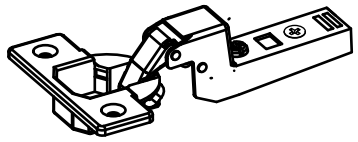	1x
a212 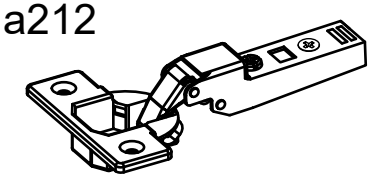	1x	b90 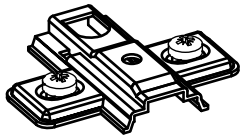	4x	c666 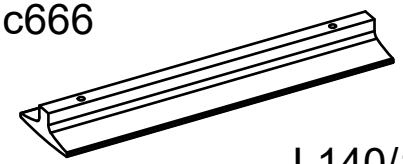 L140/128mm	5x
d1 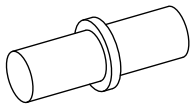 fi5mm	16x	k1 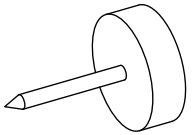	4x	k148\1 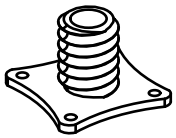	1x
k148\6 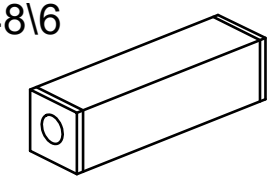	1x	l2 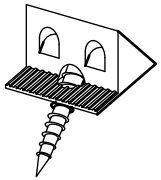	8x	n108 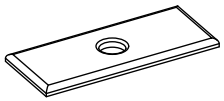	10x

n14\2 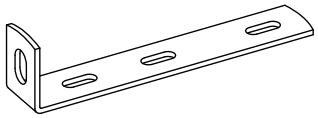	2x	
s59 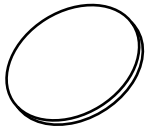 Ø14mm	3x	
s68 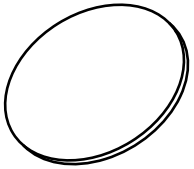 Ø20mm	3x	
t25 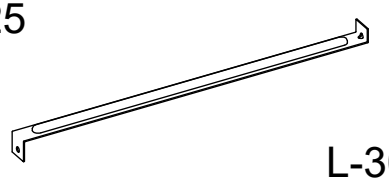 L-300mm	3x	
w125\L 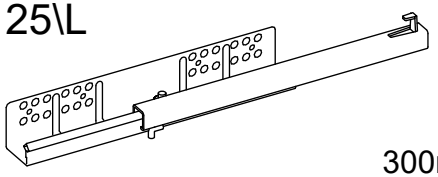 300mm	3x	
w125\P 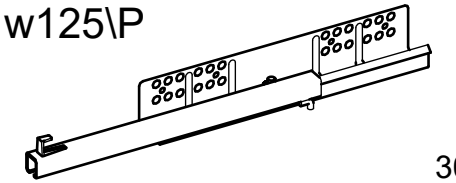 300mm	3x	
z1 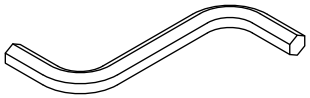  4mm	1x	

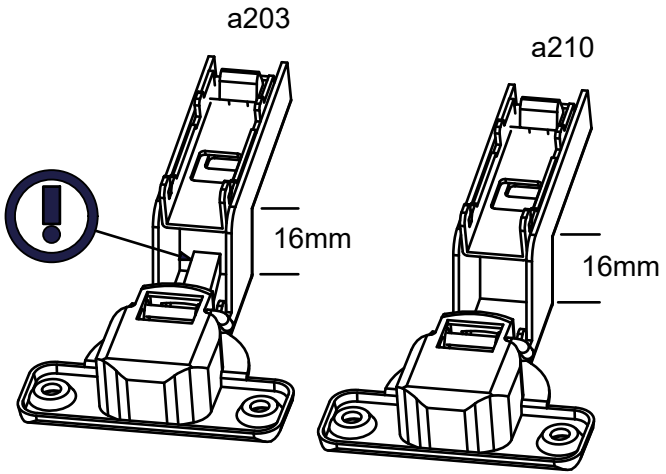

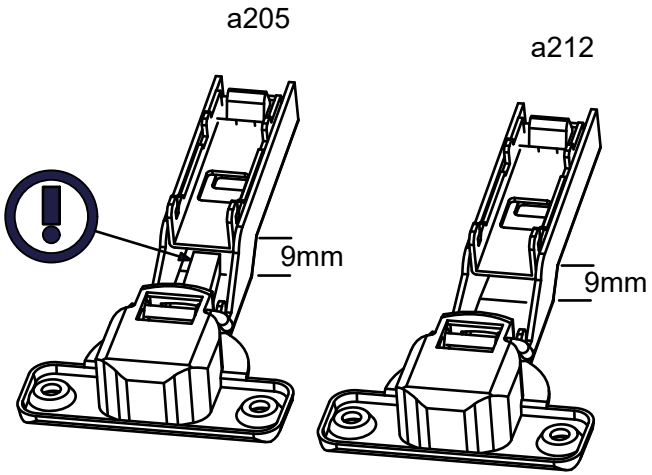

§2

k1	r42	f1	r1
2x	6x	12x	6x
		30mm	15x12mm

1

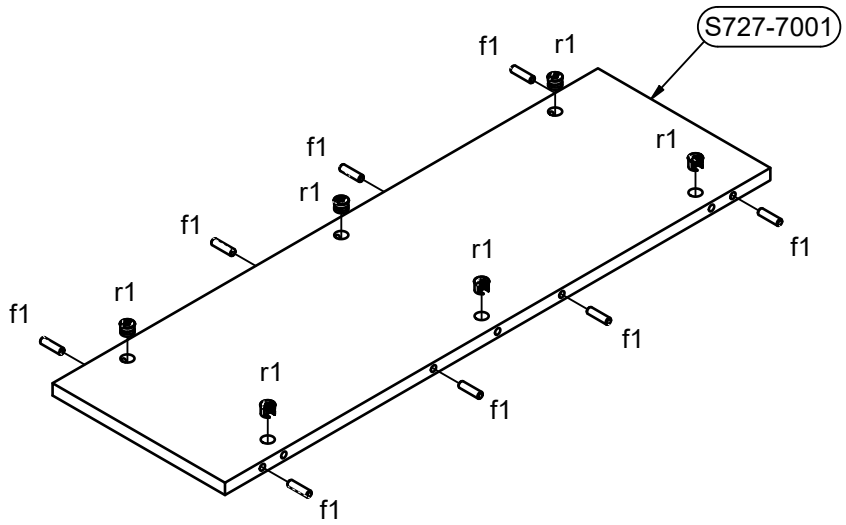

2

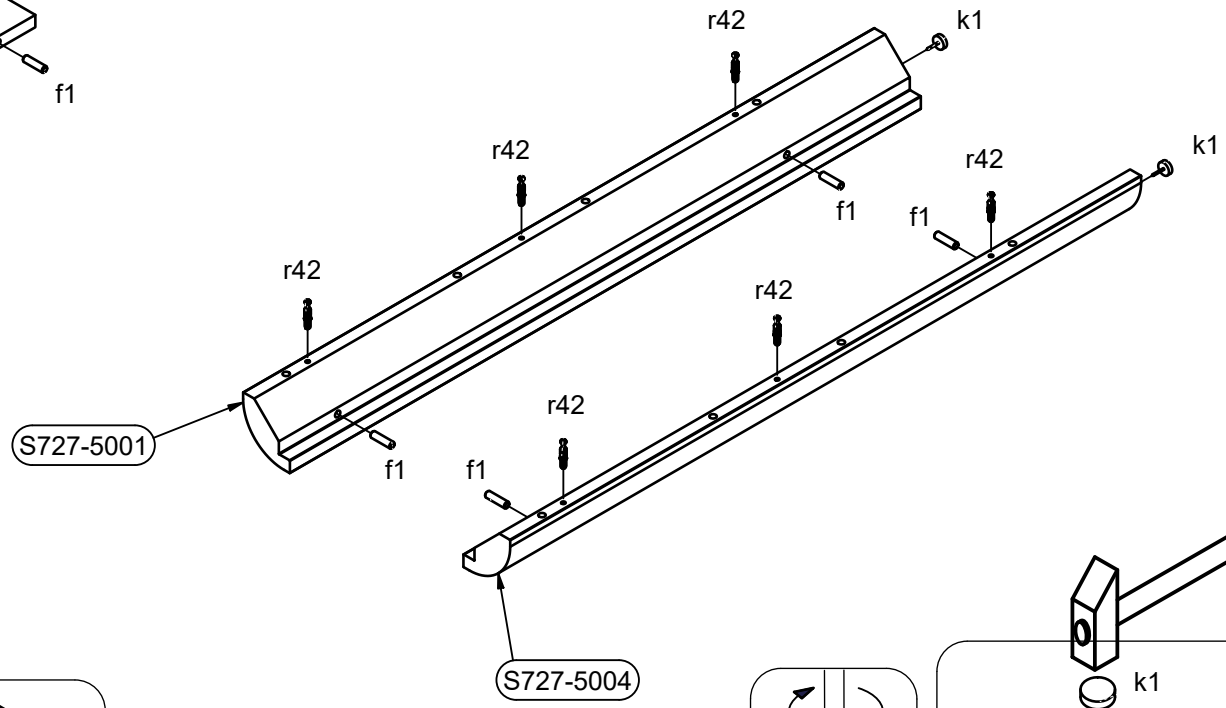

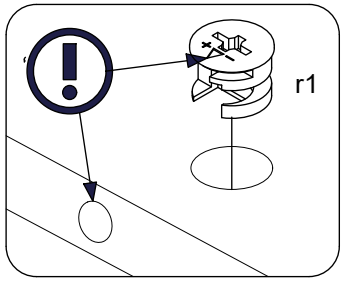

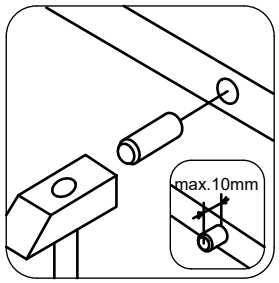

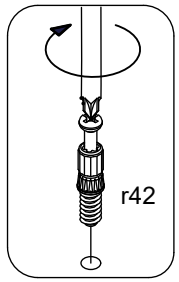

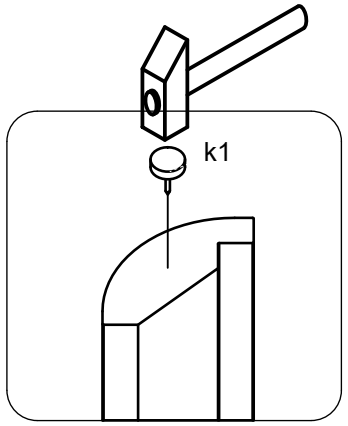

3

w125\L	3x	e3	6x	r42	2x	r1	2x
300mm		Ø6x13 mm				15x12mm	

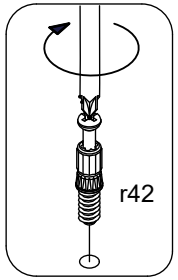

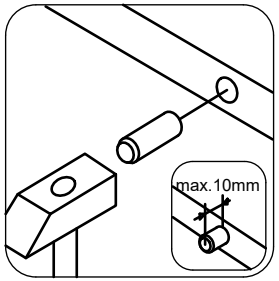

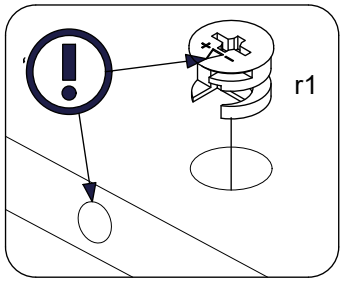

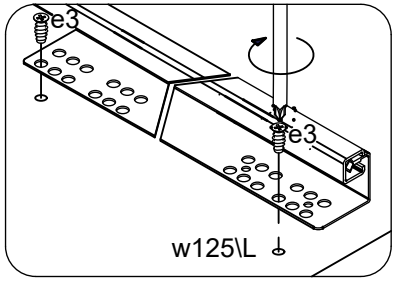

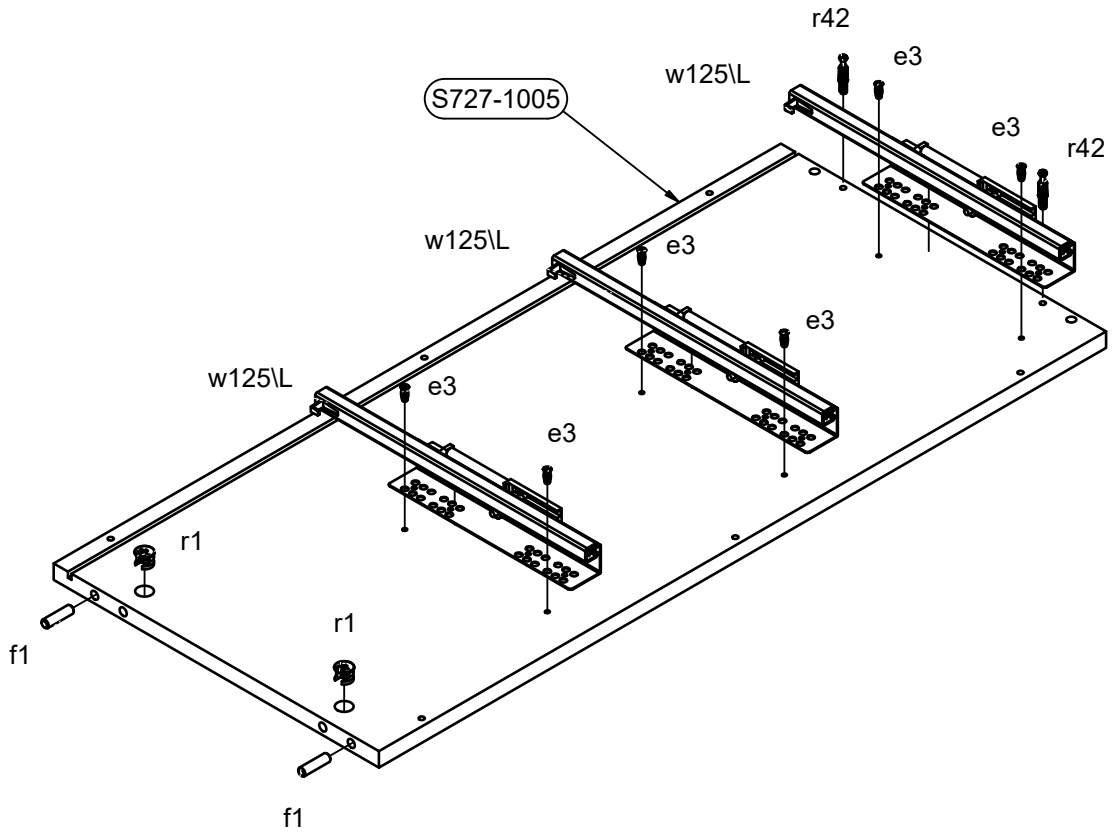

p64 Ø4x40 mm 6x

4

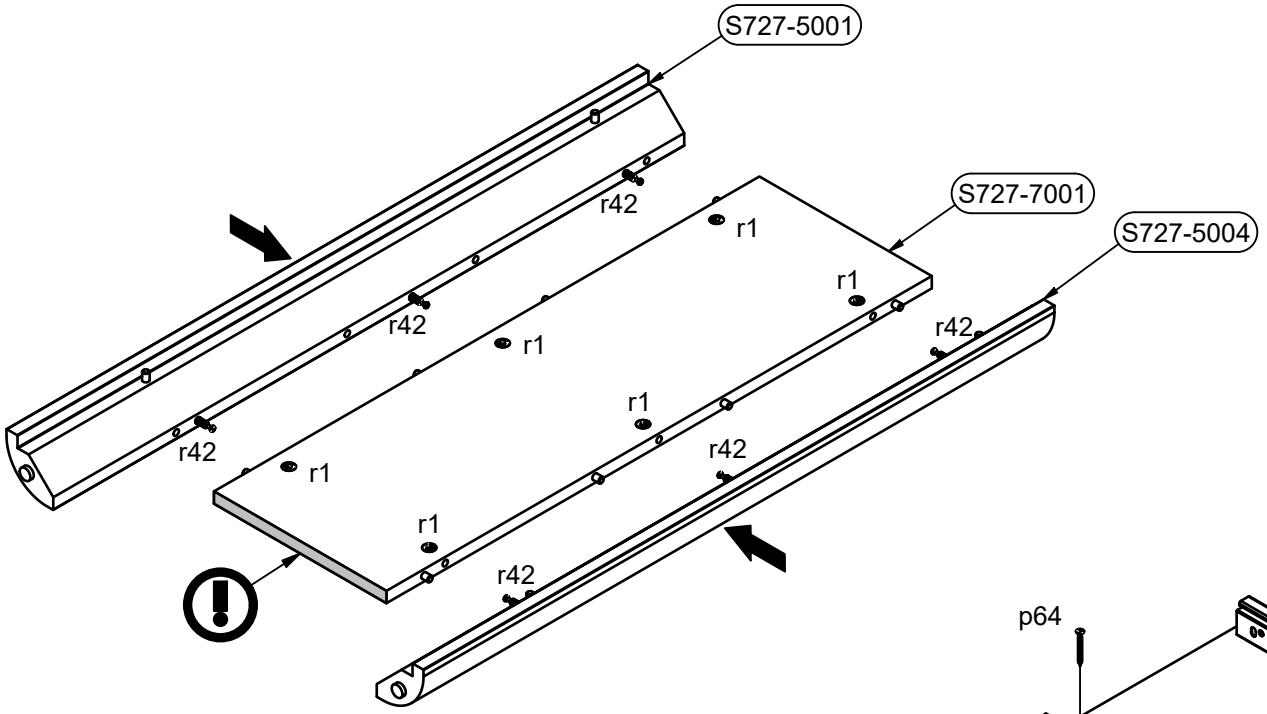

5

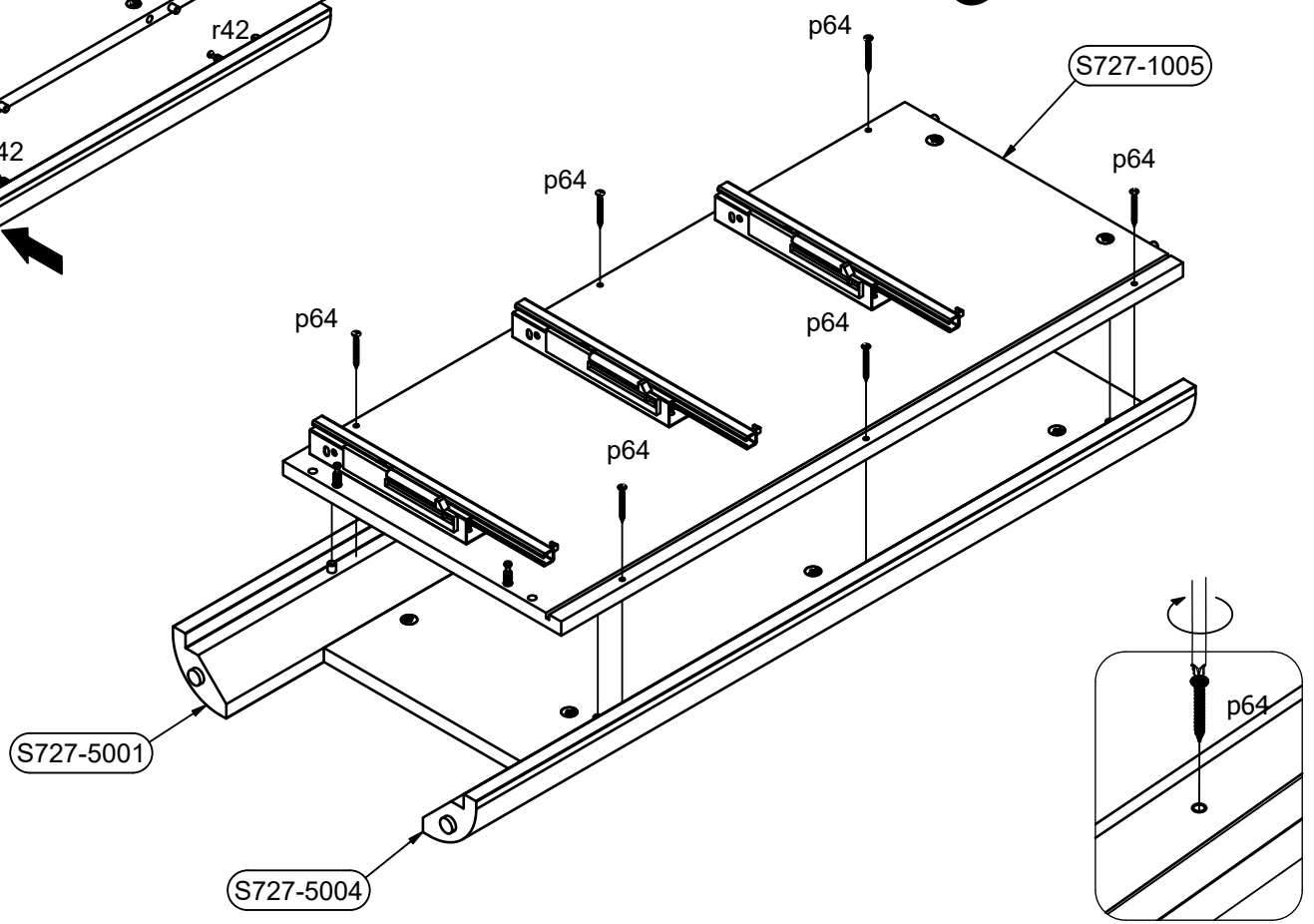

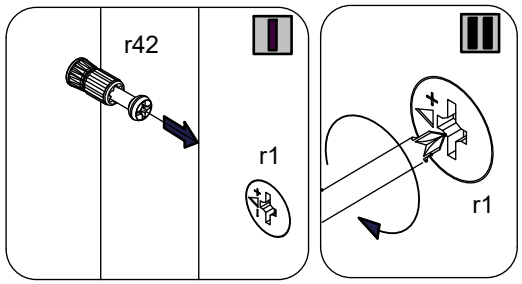

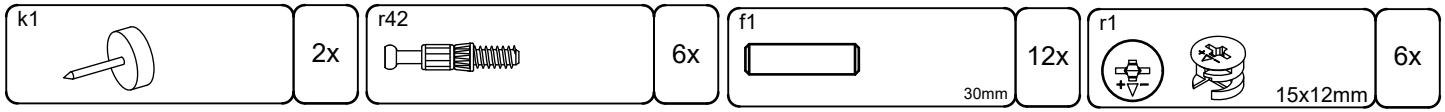
k1
2x
r42
6x
f1
30mm
12x
r1
15x12mm
6x

6

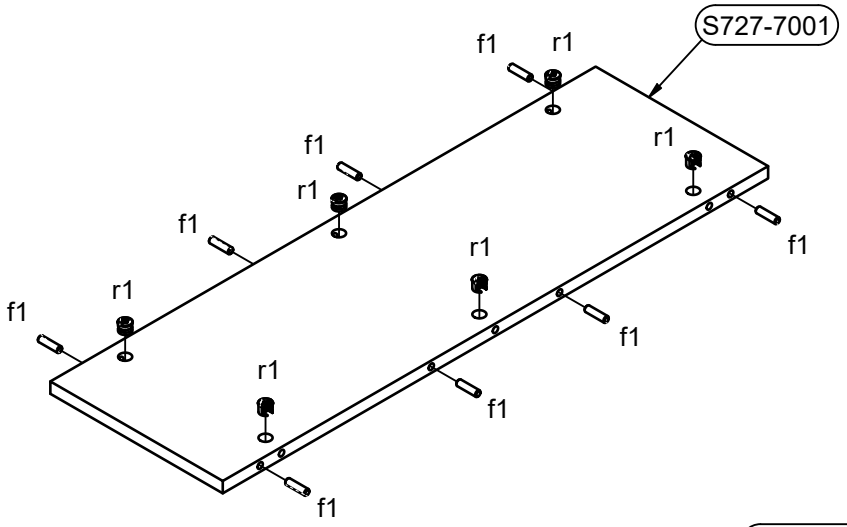
S727-7001
f1
r1

7

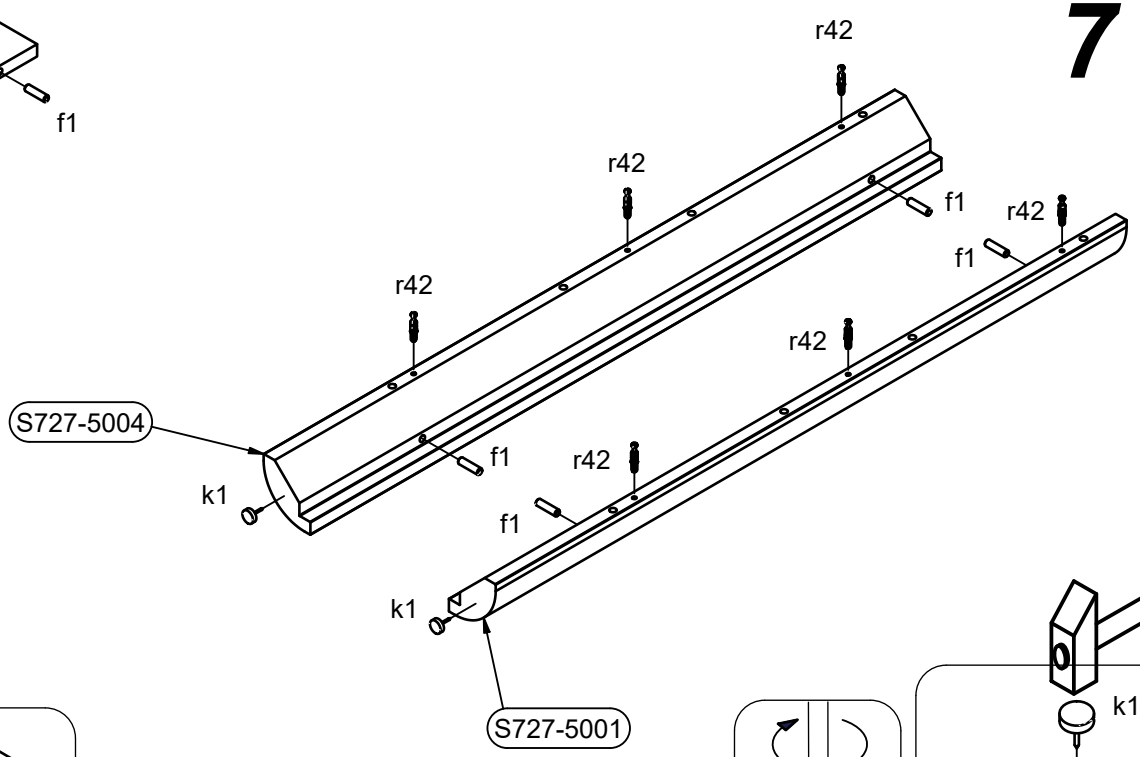
r42
f1
S727-5004
k1
S727-5001

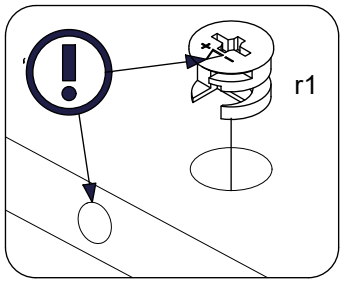
r1

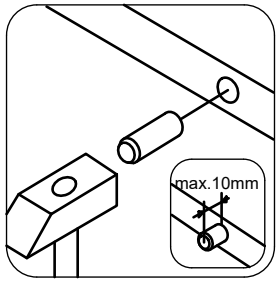
max.10mm

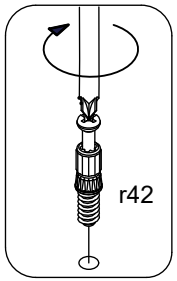
r42

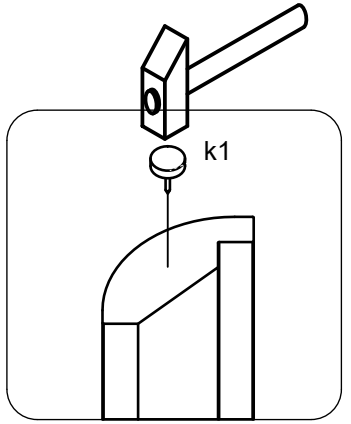
k1

8

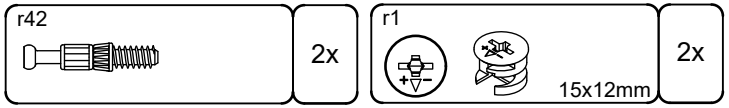
r42
2x
r1
15x12mm
2x

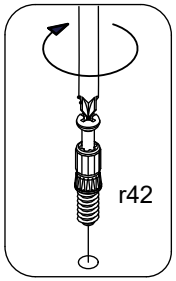
r42

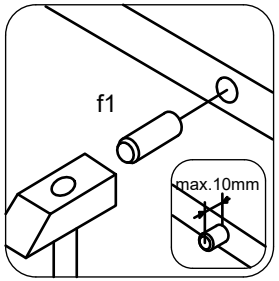
f1
max.10mm

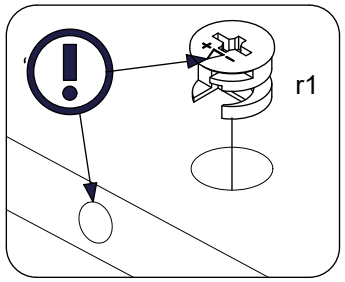
r1

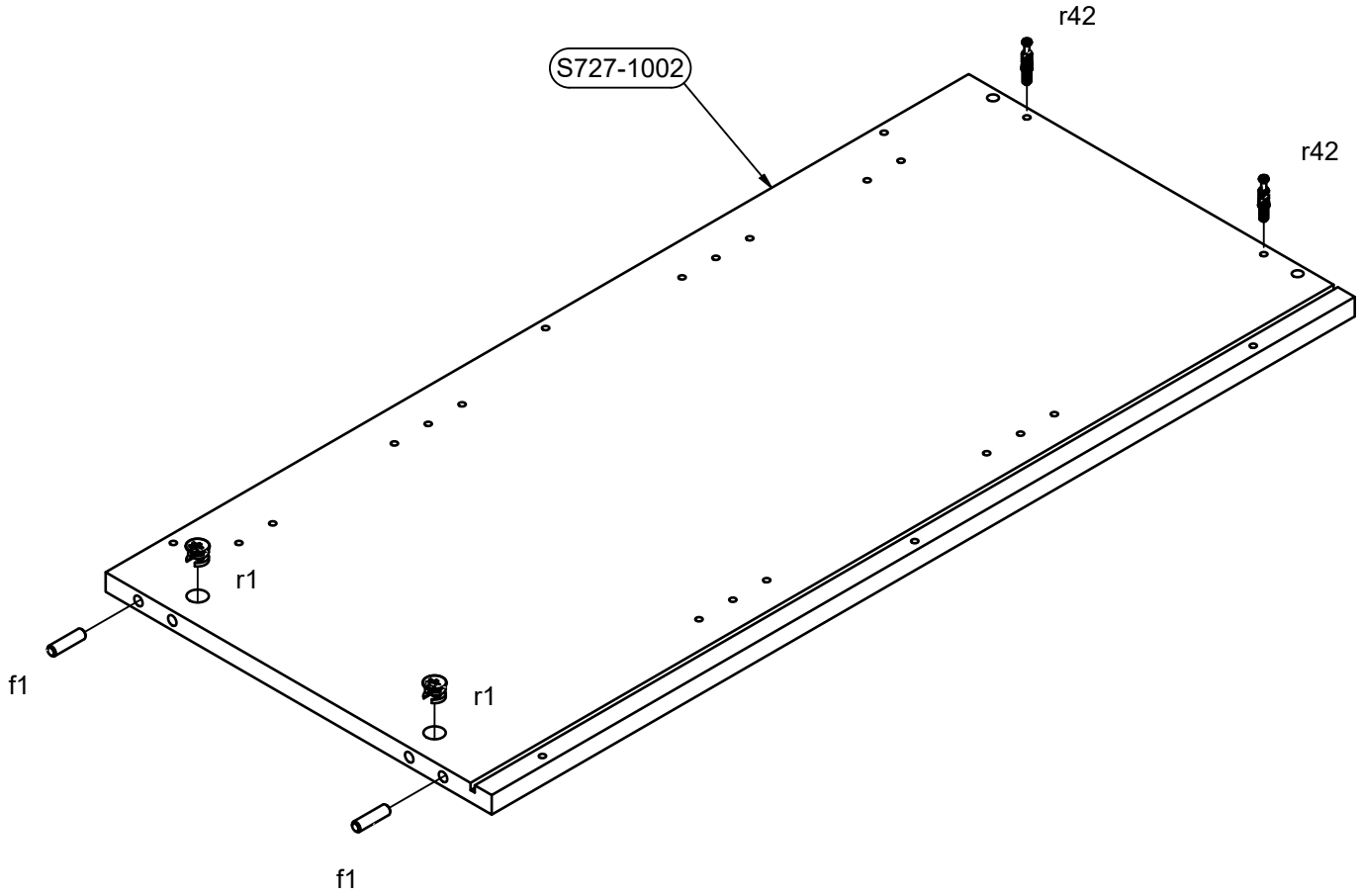
S727-1002
r42
r42
r1
f1
r1
f1

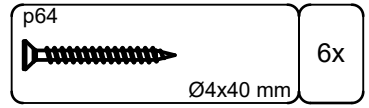
p64
Ø4x40 mm
6x

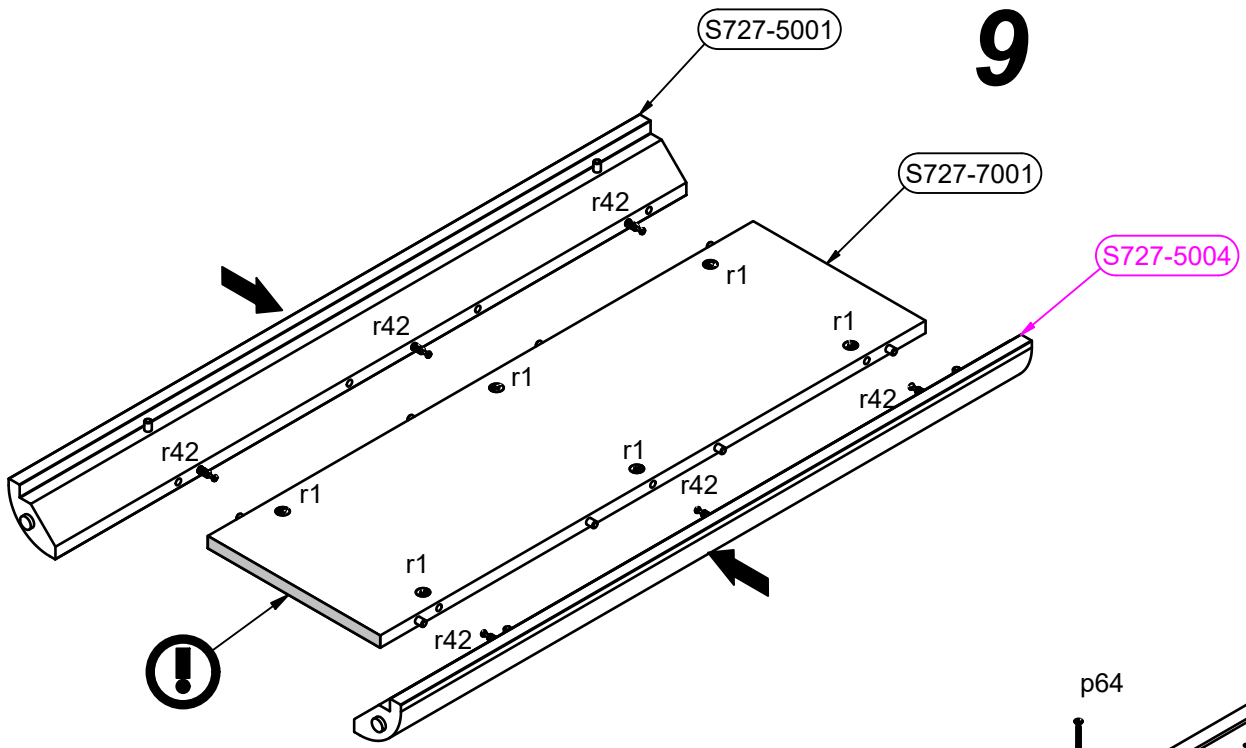
9
S727-5001
S727-7001
S727-5004
r42
r1

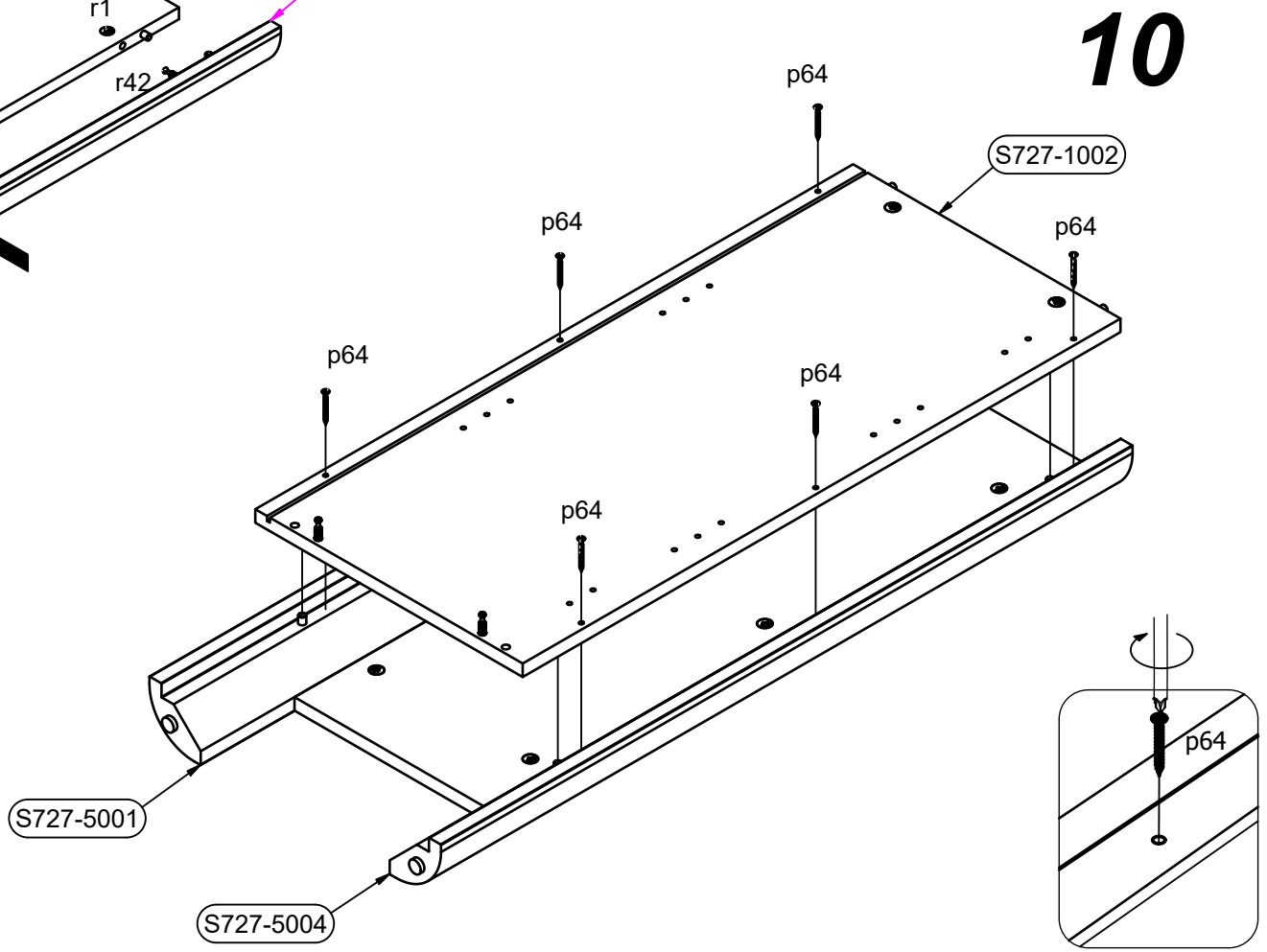
10
p64
S727-1002
S727-5001
S727-5004

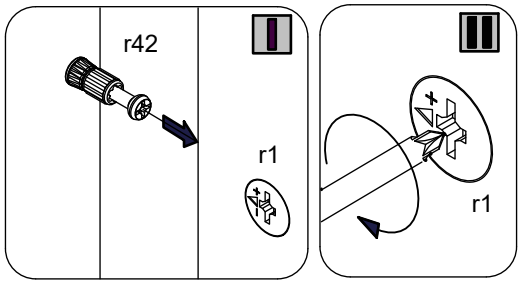
r42
r1
r1

p64

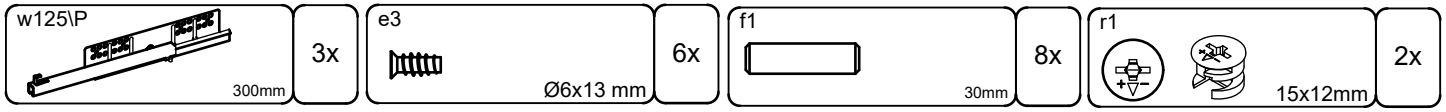
w125\P
300mm
3x
e3
Ø6x13 mm
6x
f1
30mm
8x
r1
15x12mm
2x

11

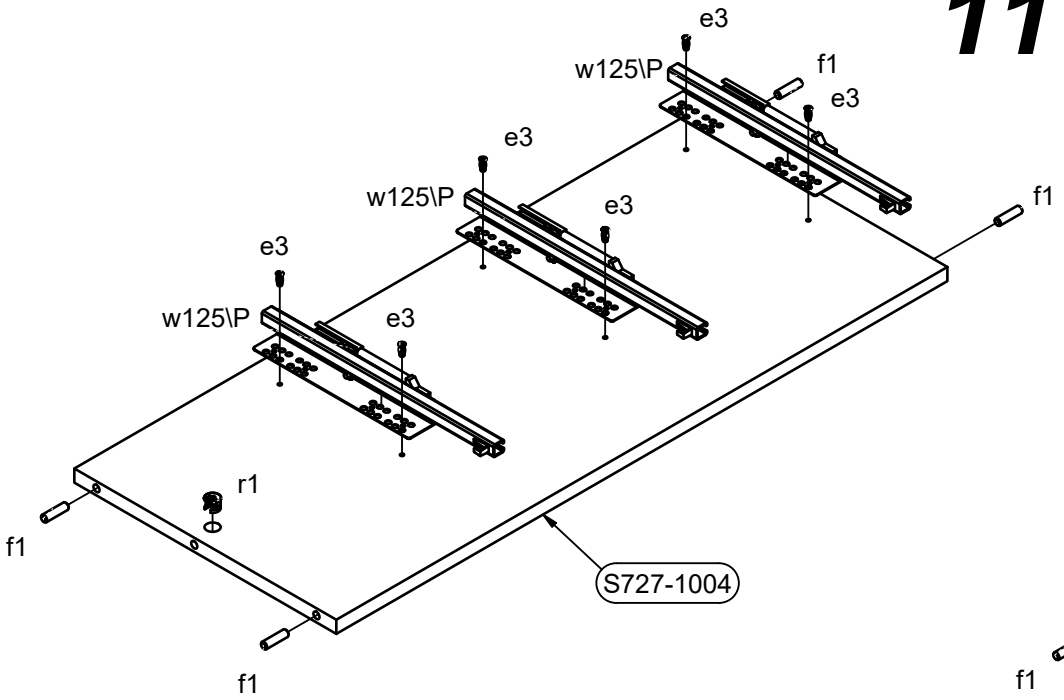
e3
w125\P
f1
e3
e3
w125\P
e3
e3
w125\P
e3
r1
f1
f1
S727-1004

12

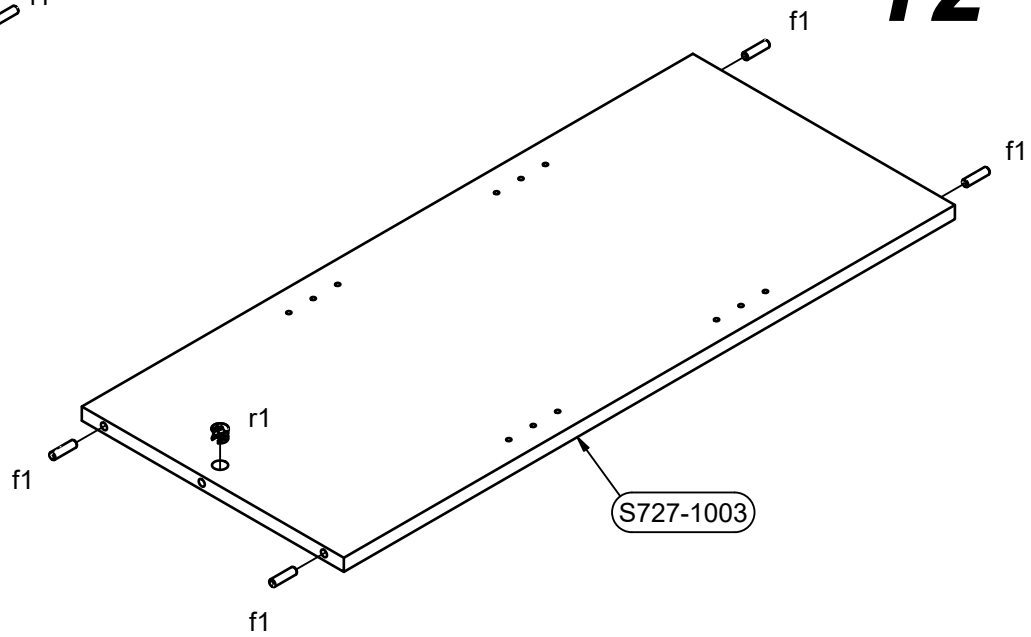
f1
f1
r1
f1
f1
S727-1003

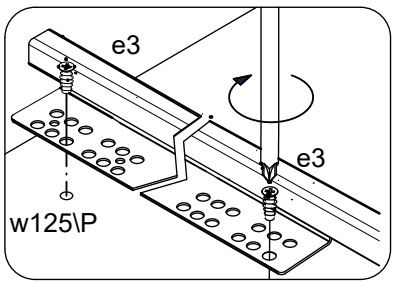
e3
e3
w125\P

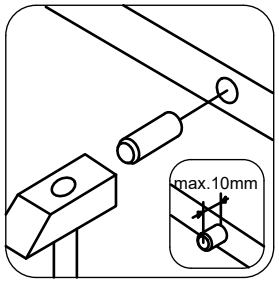
max.10mm

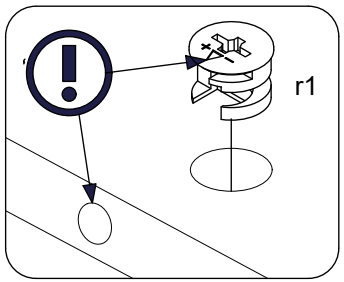
r1

r42	r1	f1	k148\1	p51
6x	4x	4x	1x	4x
	15x12mm	30mm		3.5x15mm

13

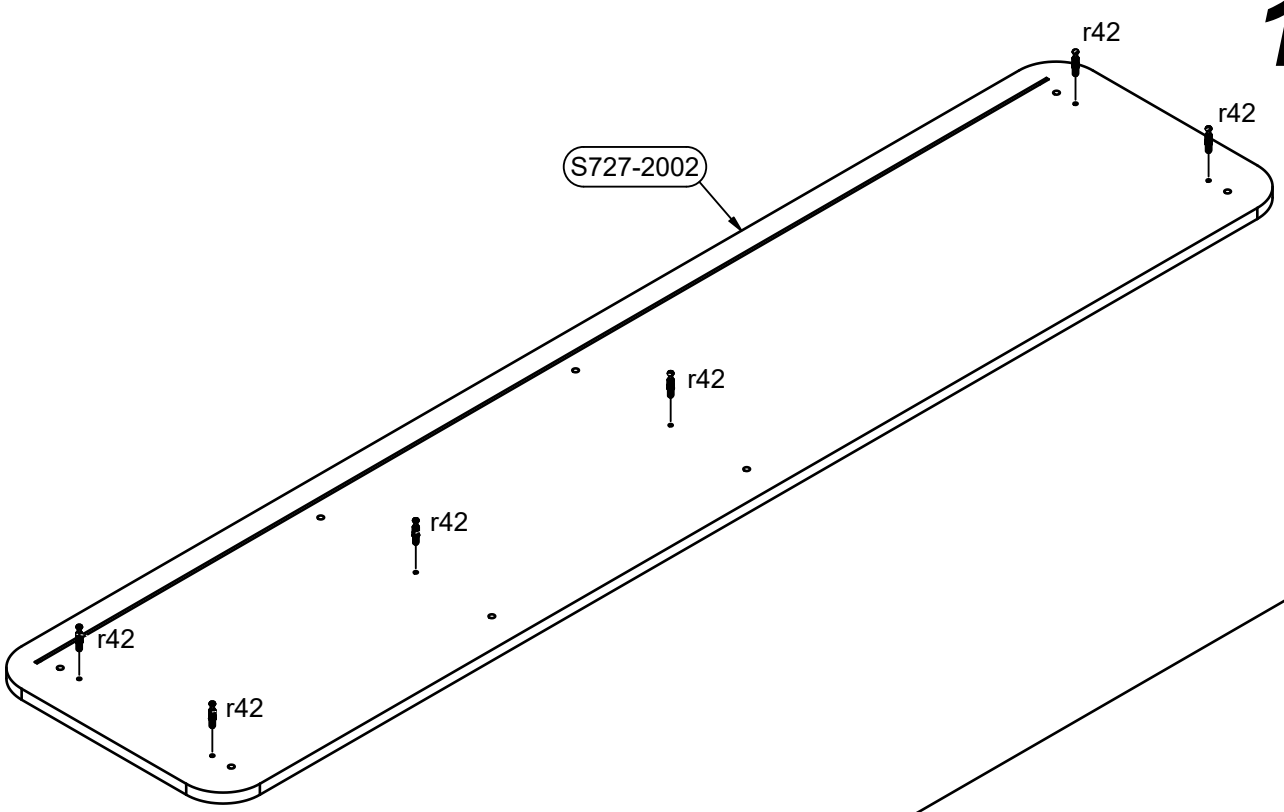

14

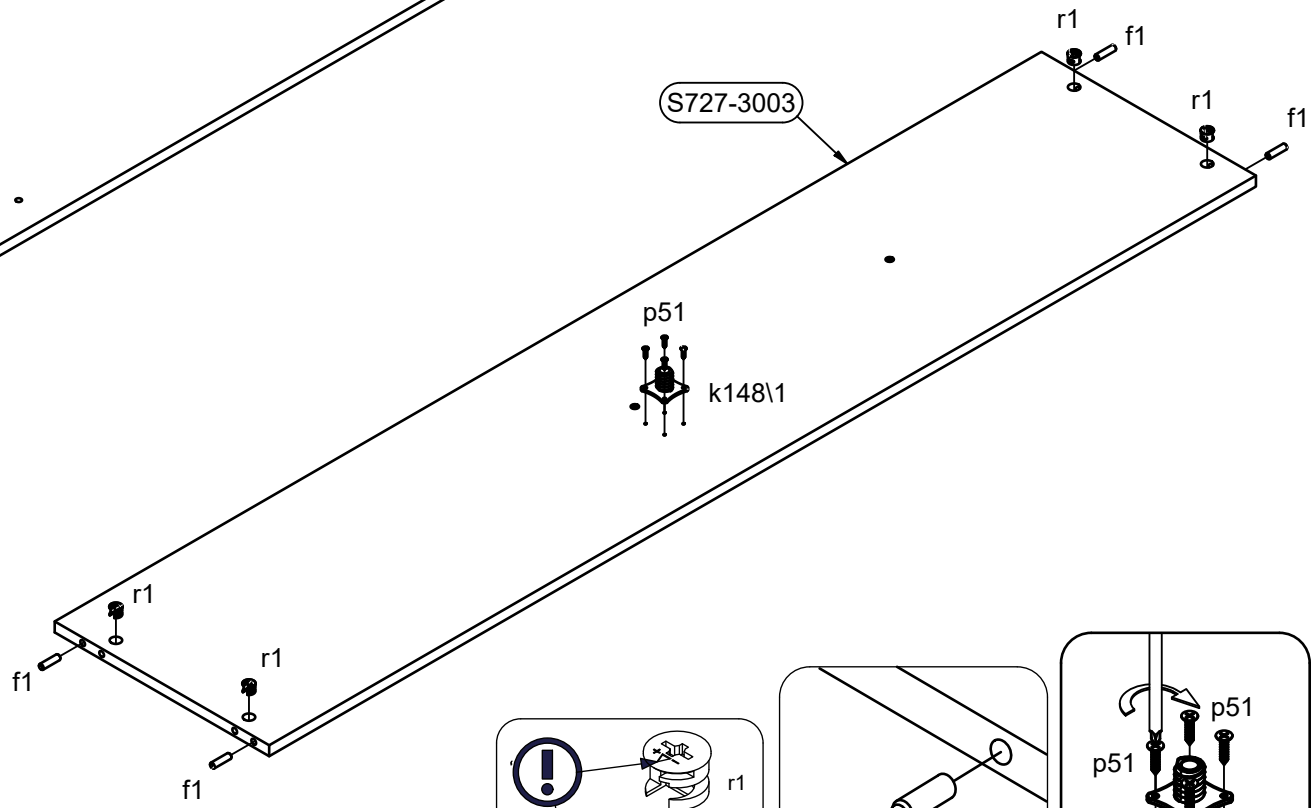

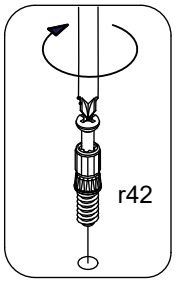

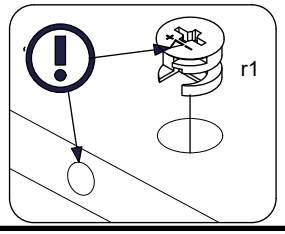

a203	1x	a210	1x	a212	1x	a205	1x	p51 3.5x15mm	8x

15

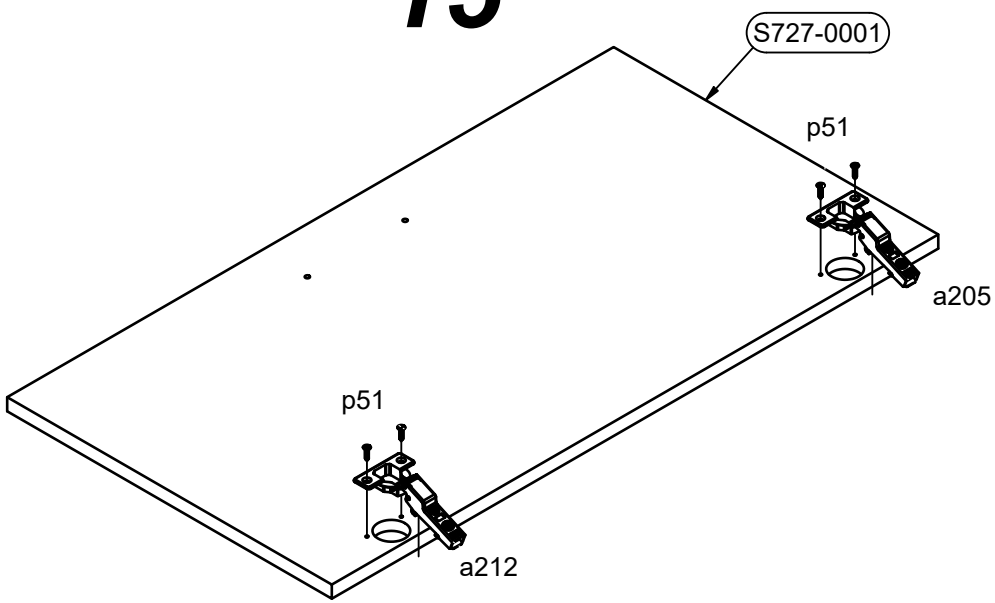

16

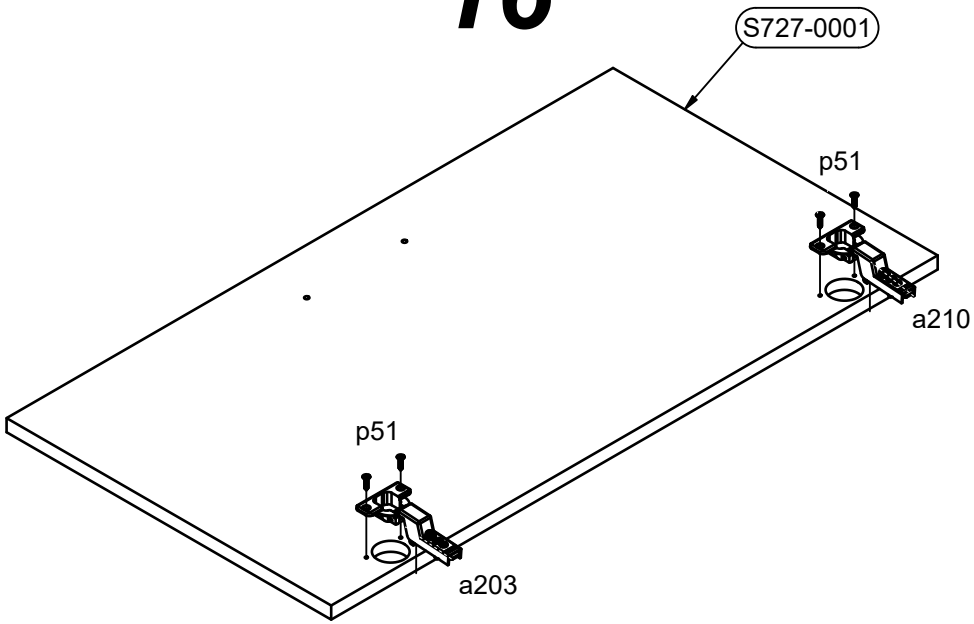

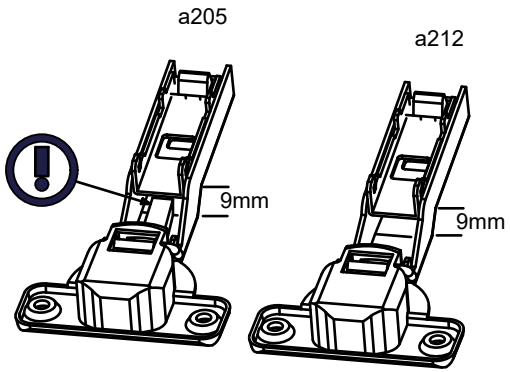

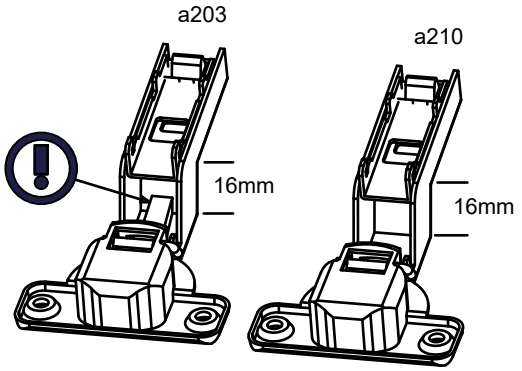

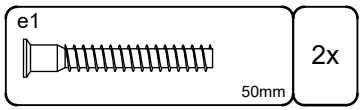
e1
50mm
2x


§6

18

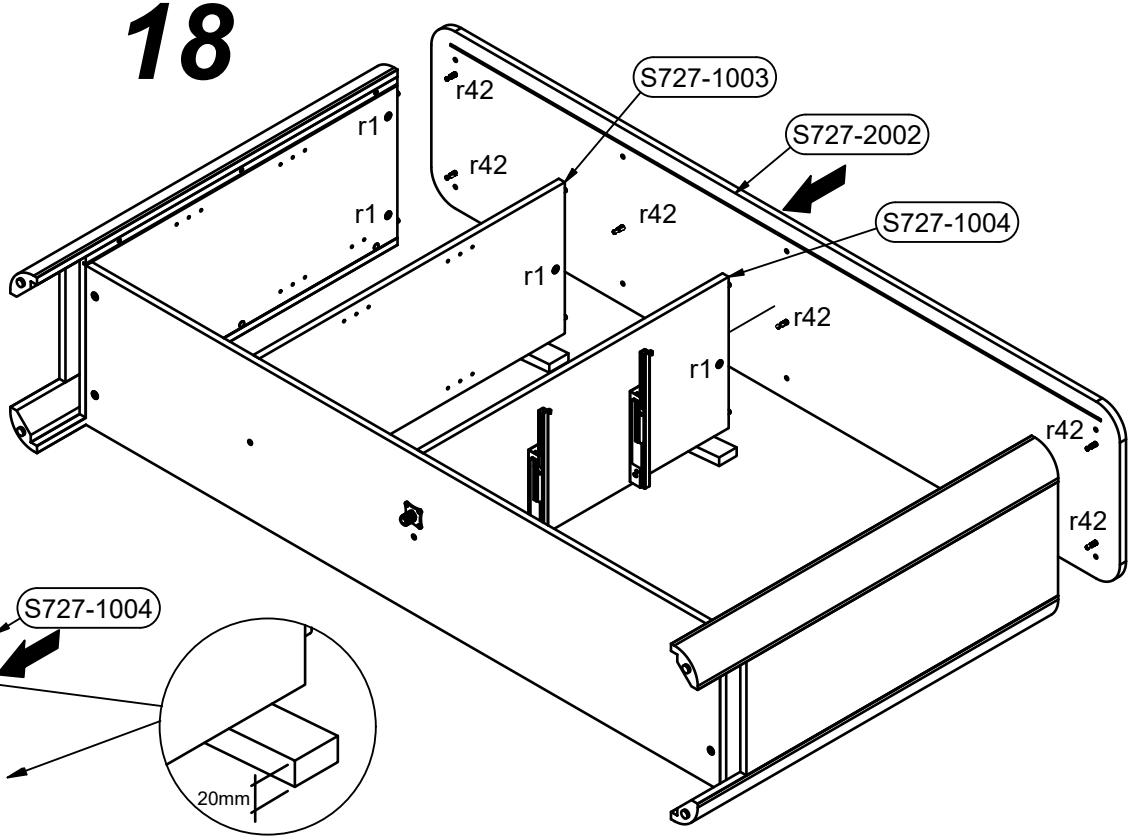
S727-1003
S727-2002
S727-1004
r42
r1

17

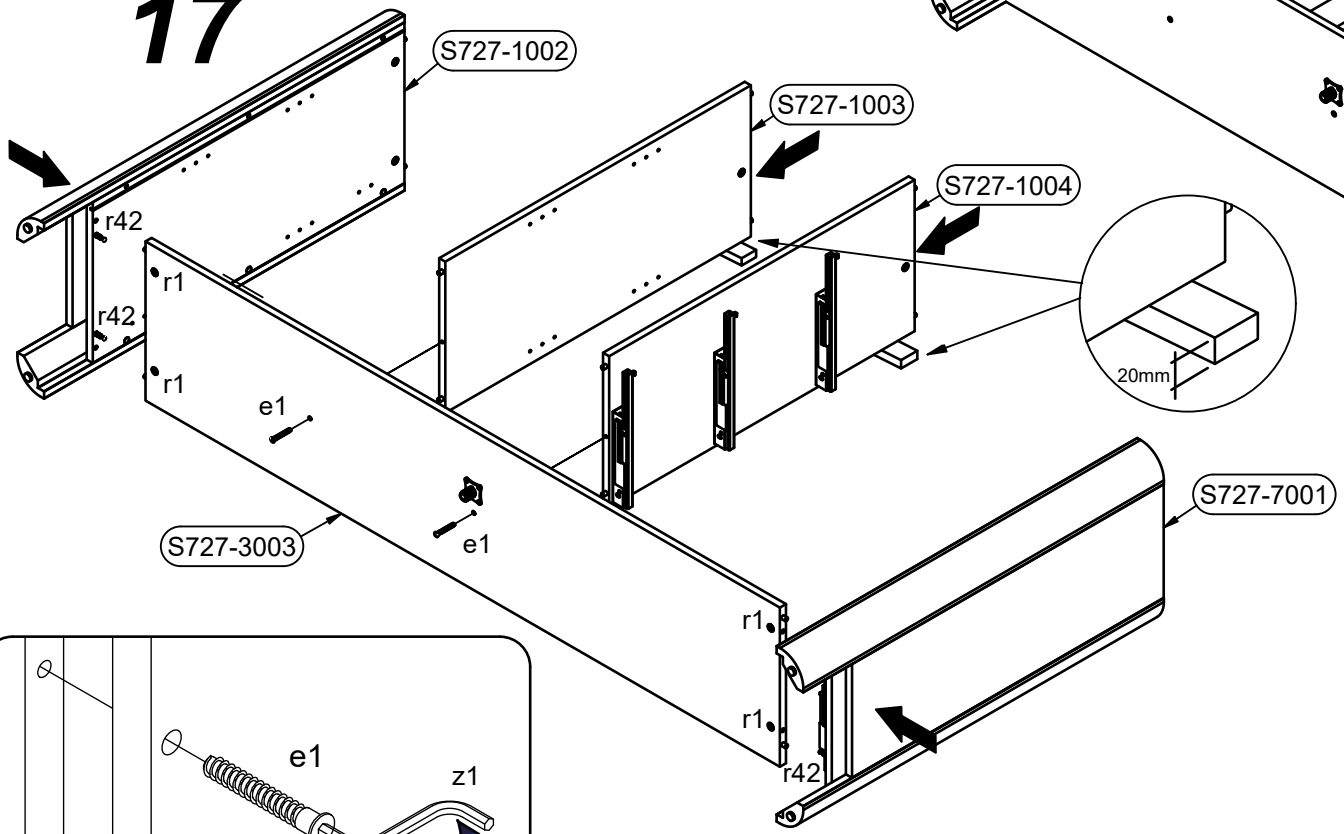
S727-1002
S727-1003
S727-1004
S727-3003
S727-7001
r42
r1
e1
20mm

e1
z1

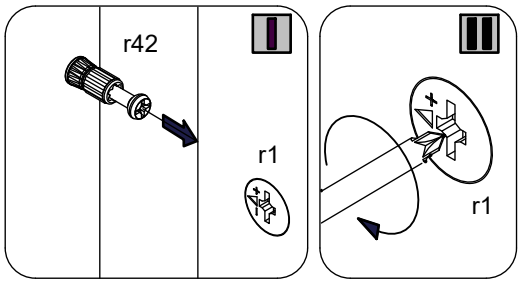
r42
r1

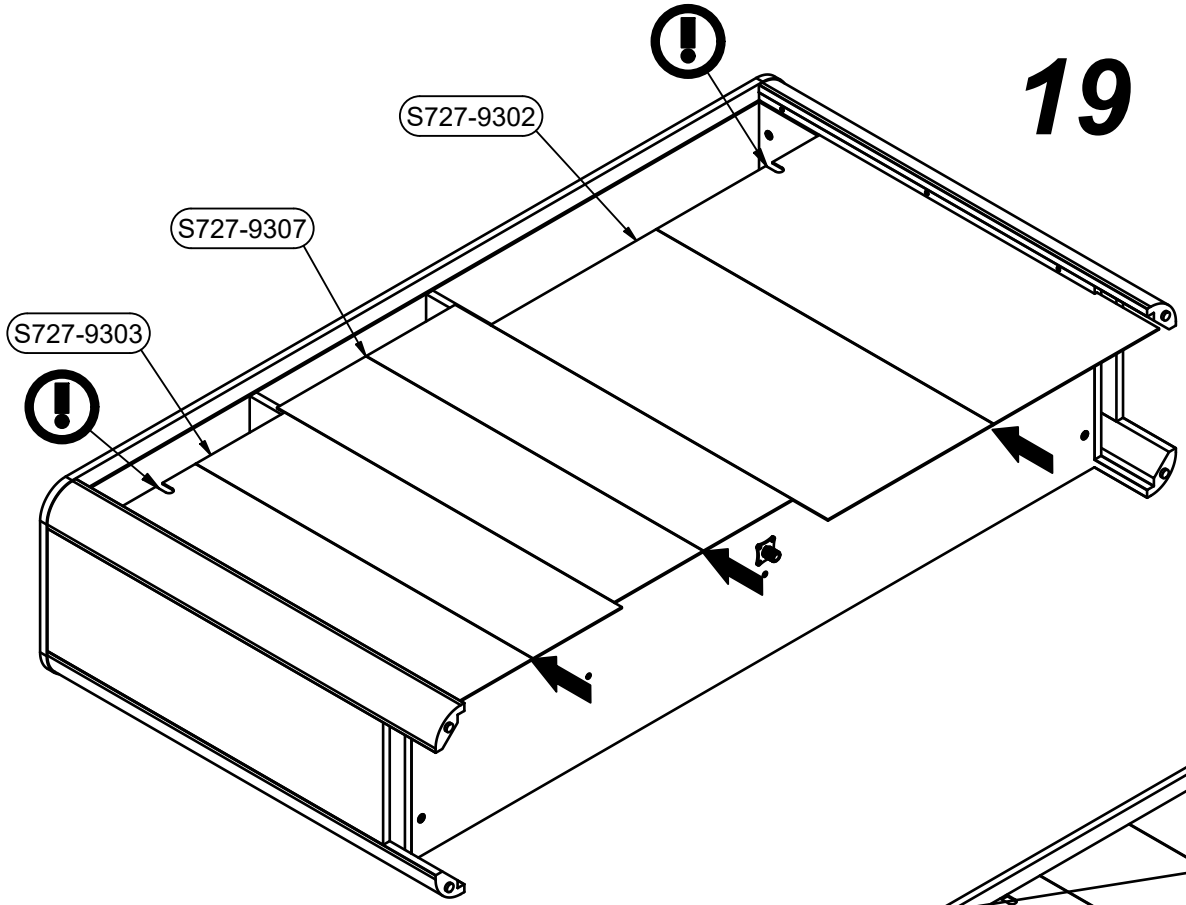
19
S727-9302
S727-9307
S727-9303

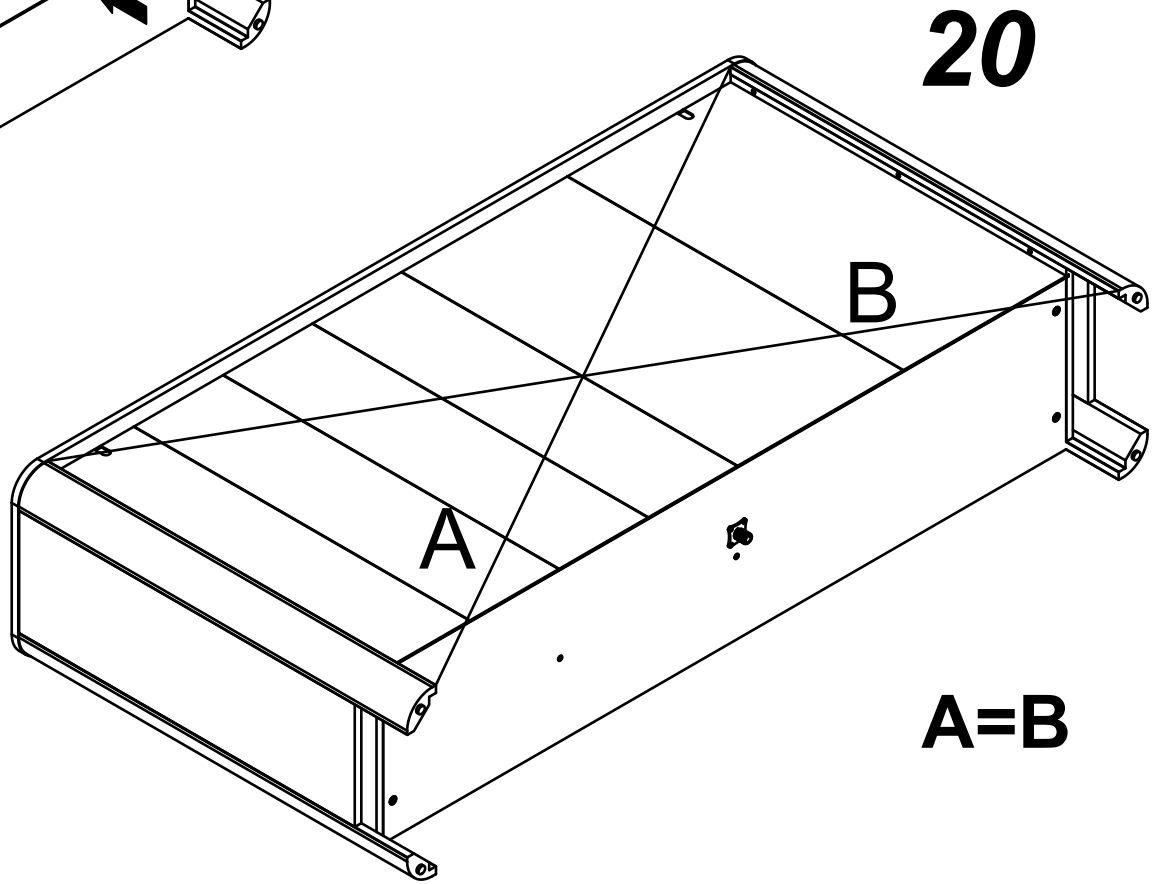
20
B
A
A=B

21

p51 3.5x15mm	2x	n14\2	2x	n108	10x	l2	8x	p55 2.8x16mm	22x
k148\6	1x								

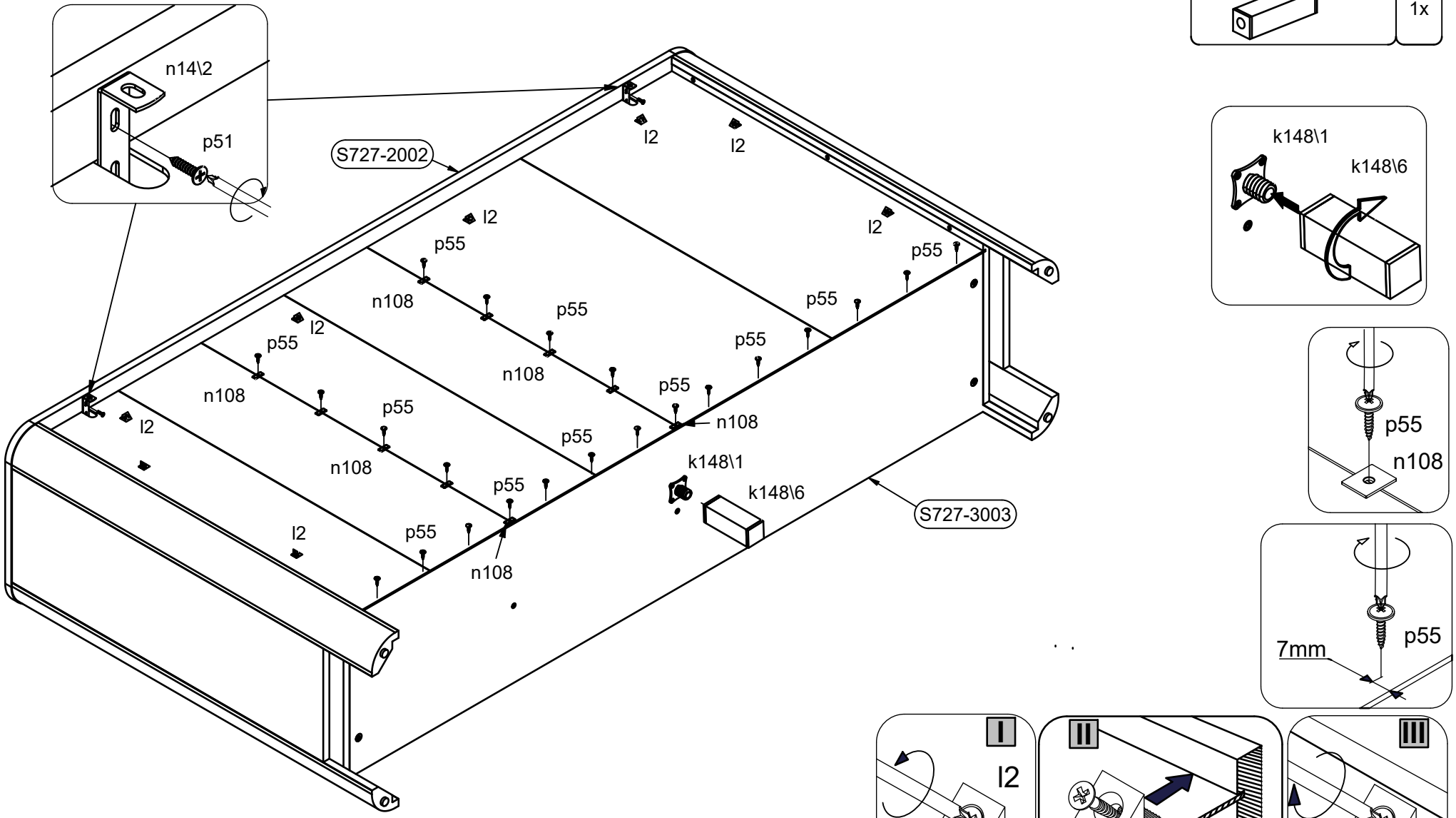

22 §2

b90	4x	s59 Ø14mm	3x	s68 Ø20mm	3x	d1 fi5mm	16x

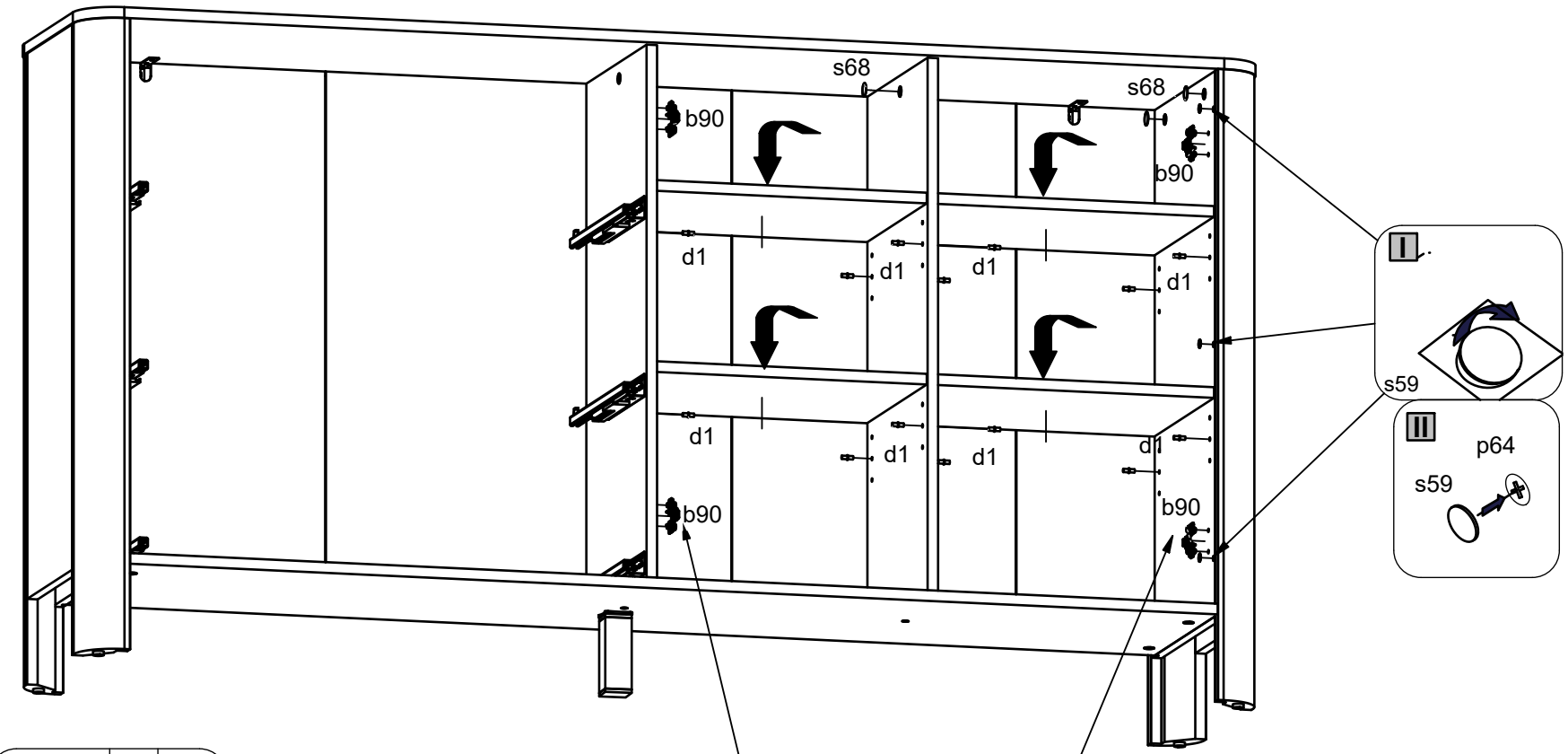

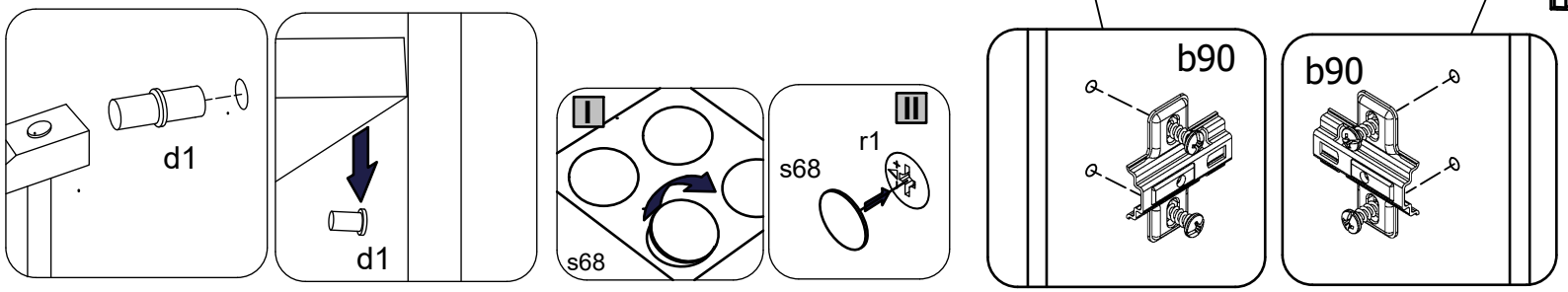

23

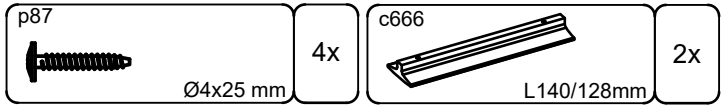
p87
Ø4x25 mm
4x
c666
L140/128mm
2x

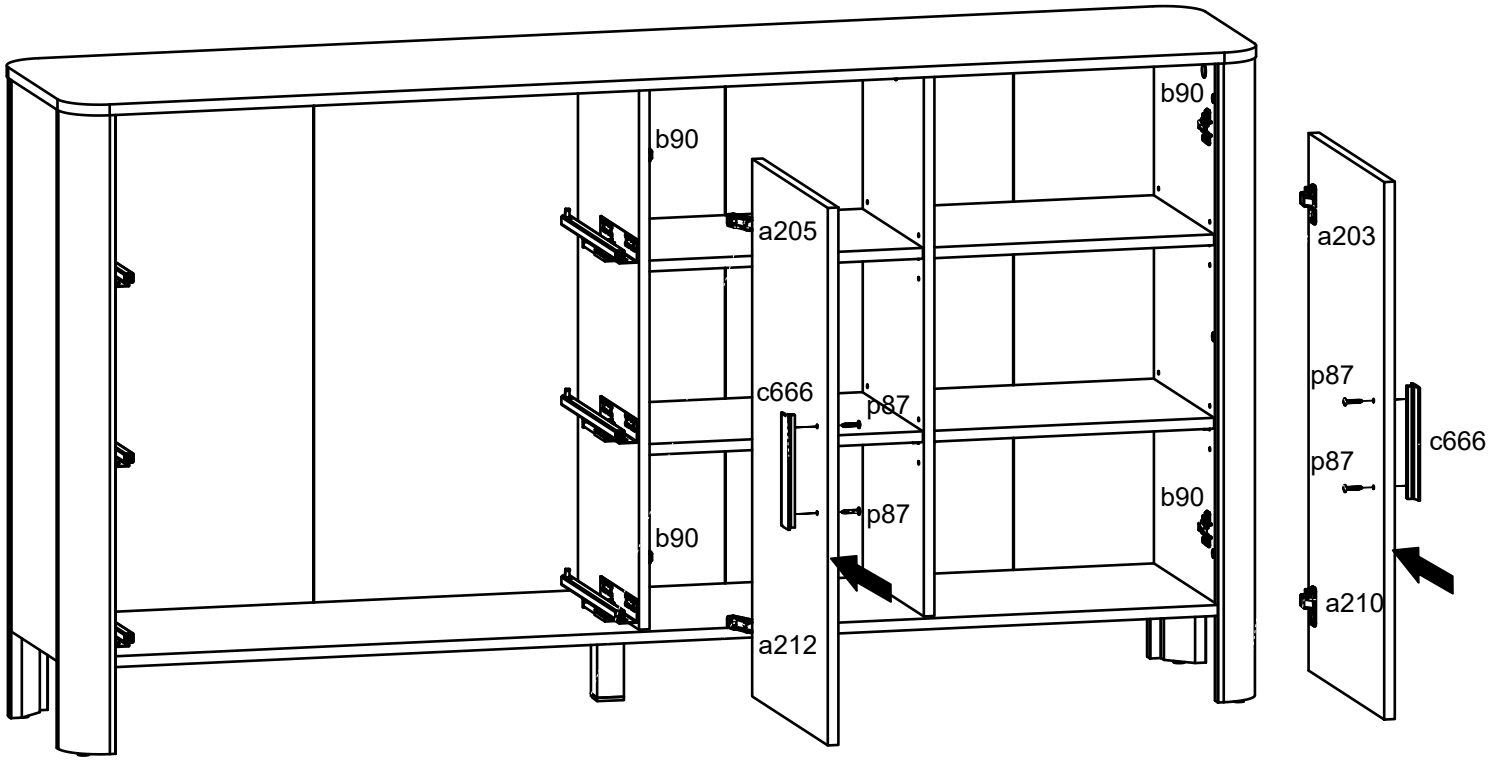
b90
b90
a205
c666
p87
p87
b90
b90
a212
a203
p87
p87
c666
b90
a210

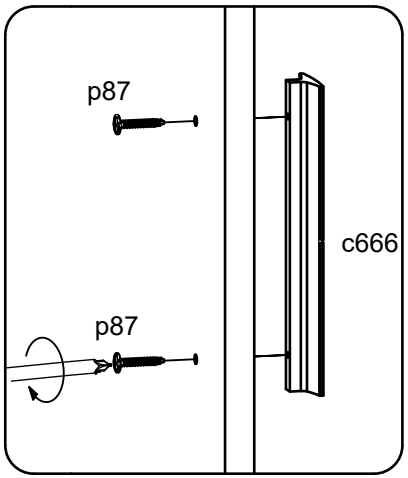
p87
c666
p87

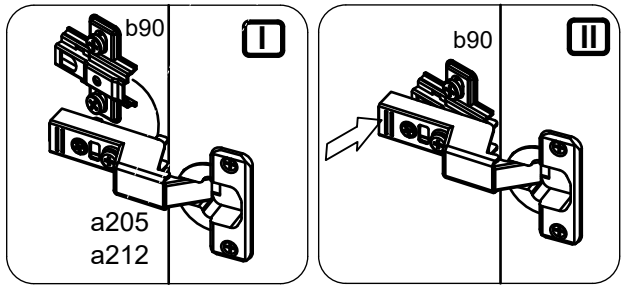
b90
I
a205
a212
b90
II

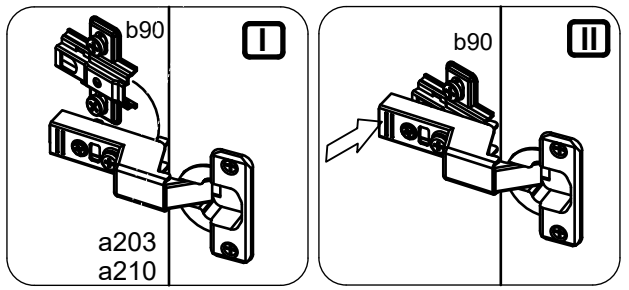
b90
I
a203
a210
b90
II

24

p51	2x
3.5x15mm	

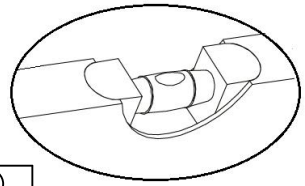

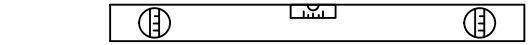

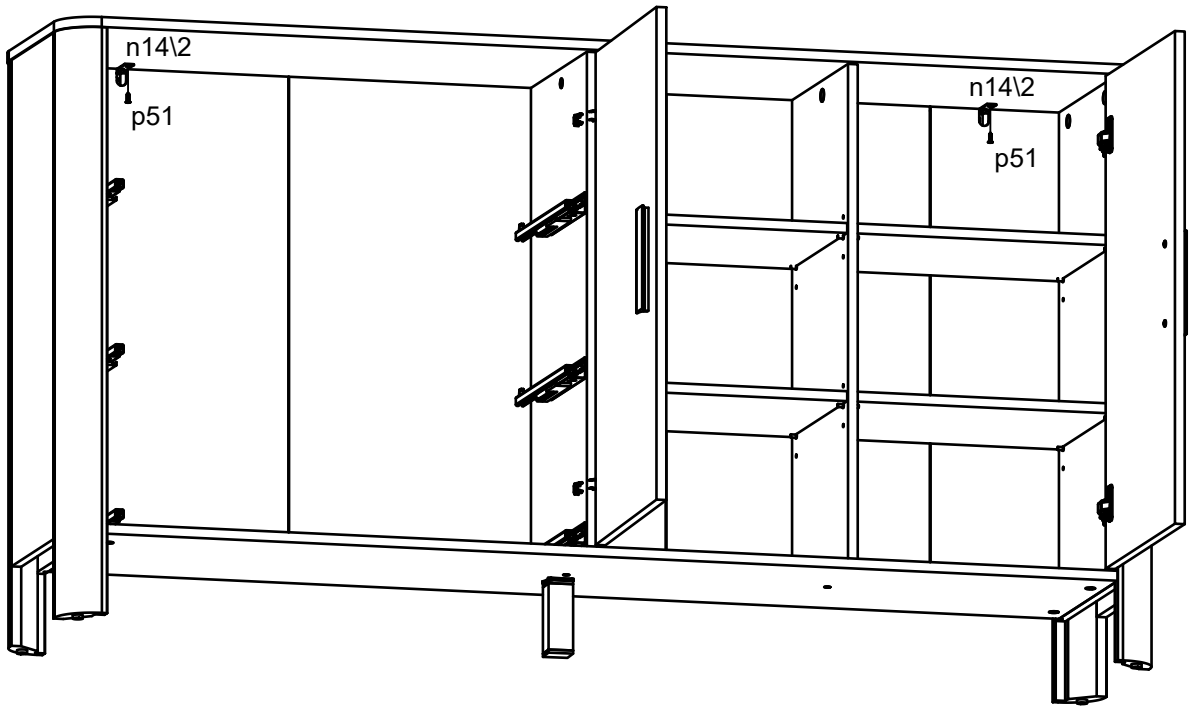

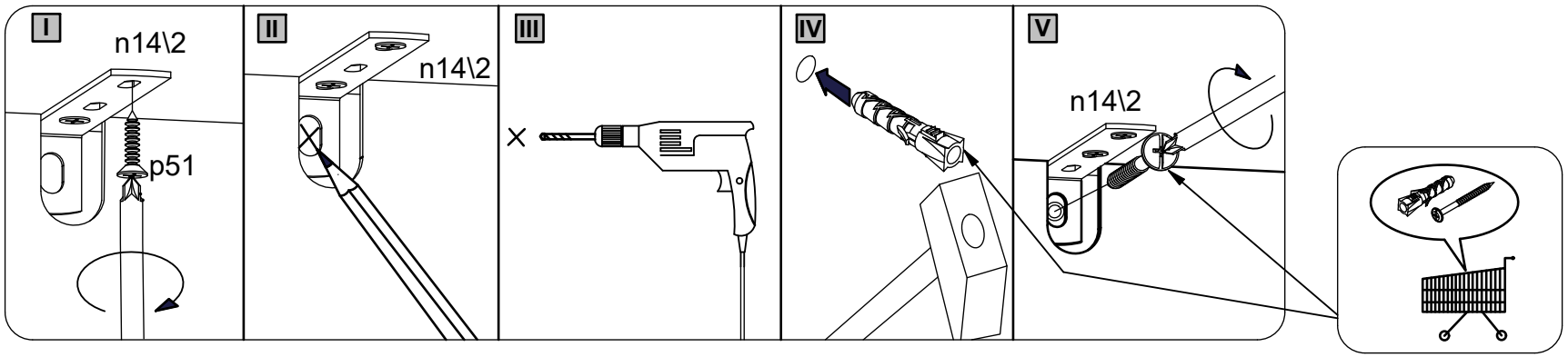

c666 L140/128mm	3x	r42	6x	f1 30mm	12x
f25	12x	r15 12x10,5mm	6x	p87 Ø4x25 mm	6x

3x 25

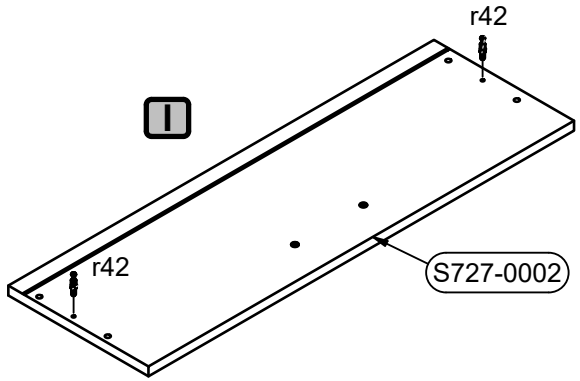

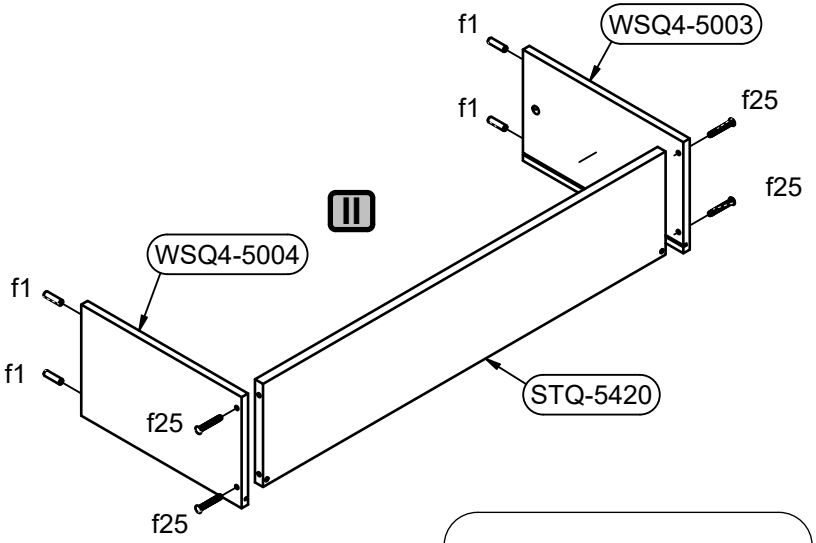

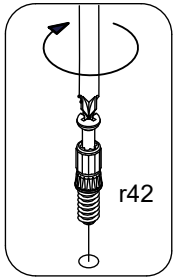

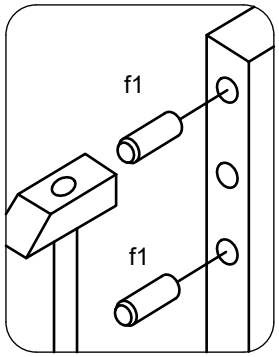

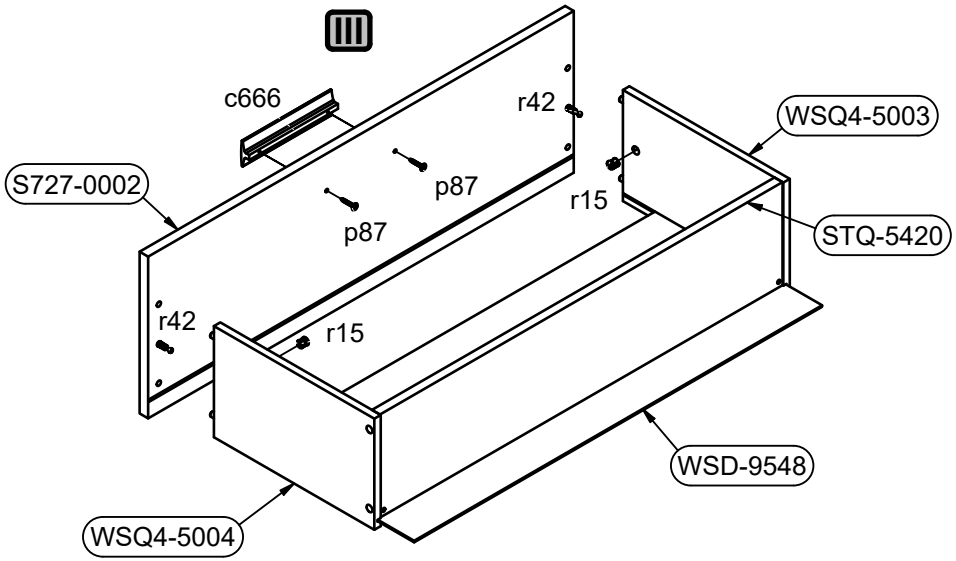

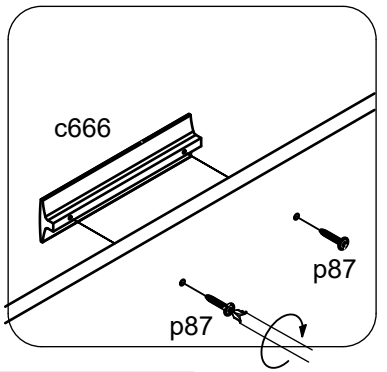

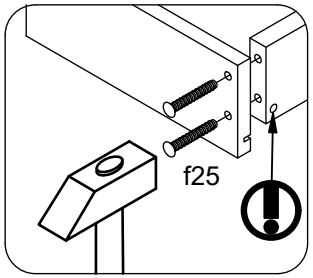

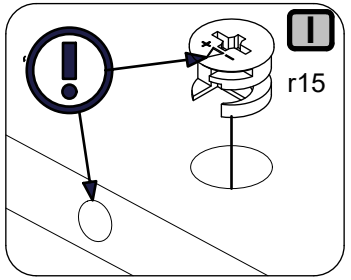

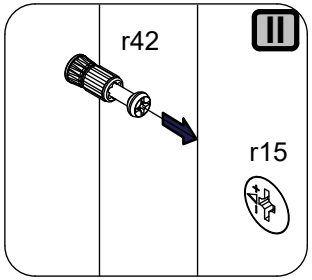

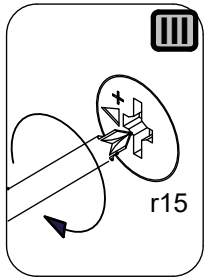

26

t25 L-300mm	3x	p55 2.8x16mm	18x	p51 3.5x15mm	6x

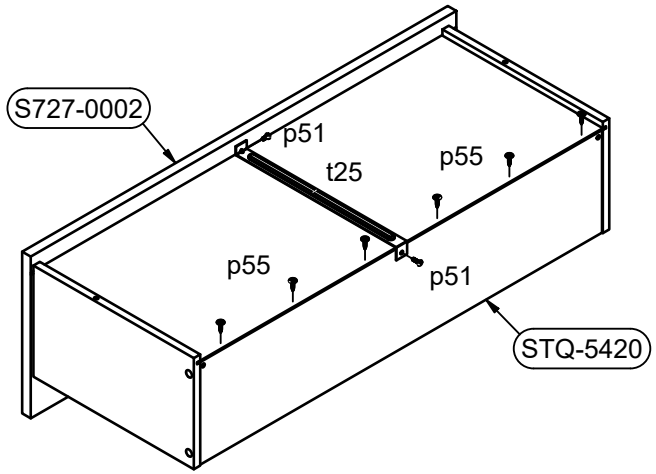

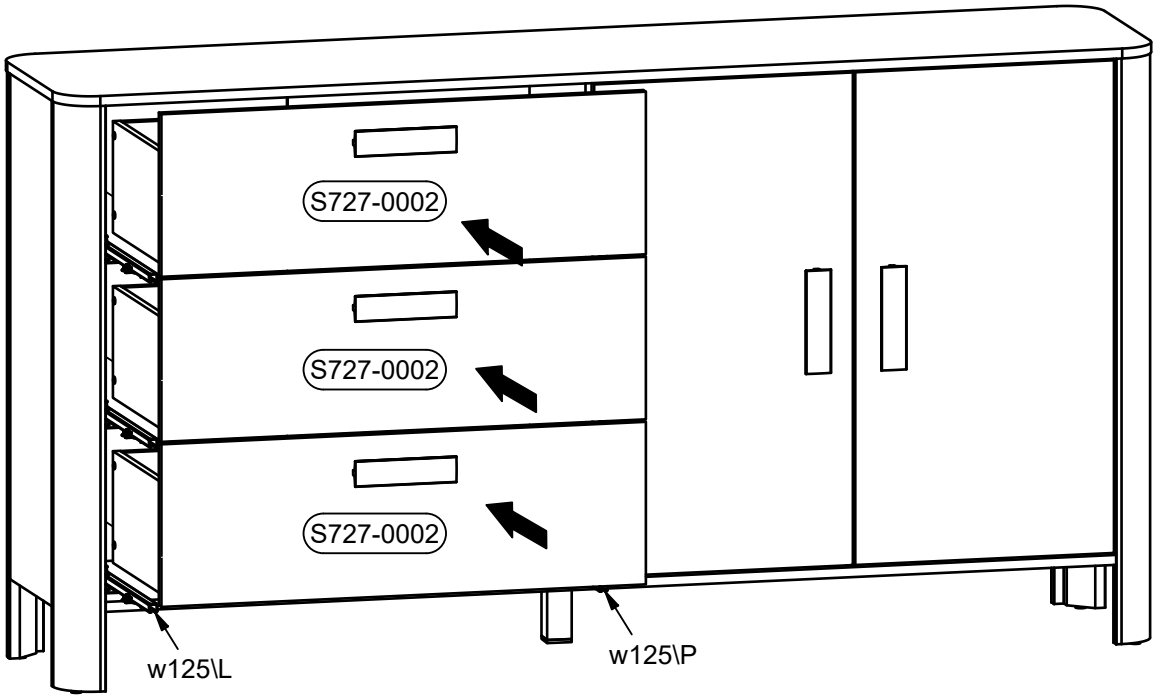

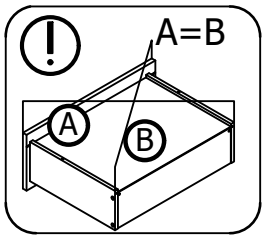

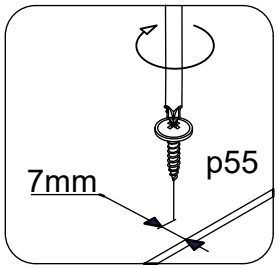

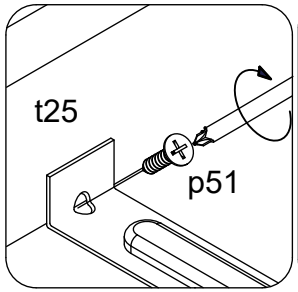

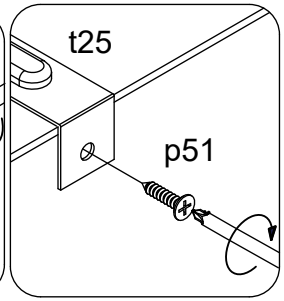

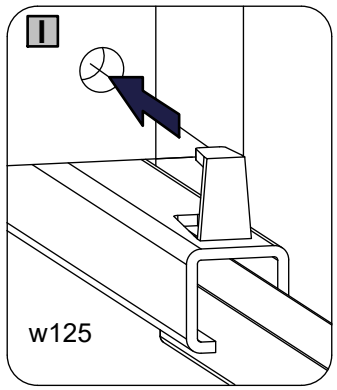

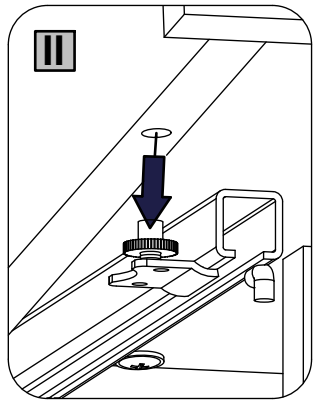

27

p55 — 2.8x16mm — 6x

