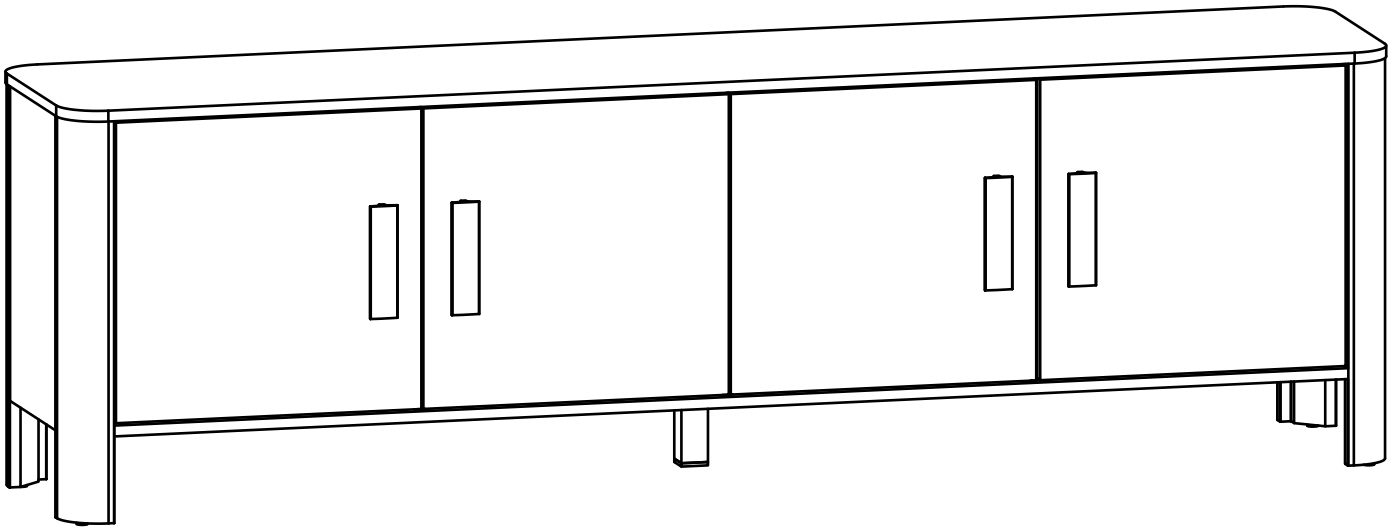

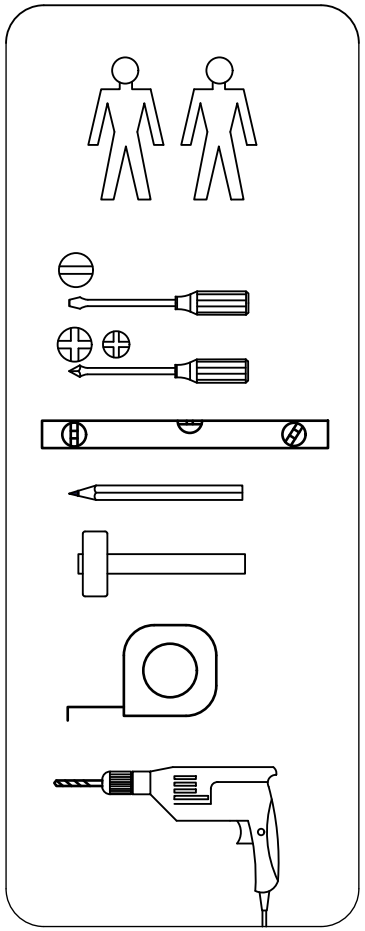


90min


LE TRI
FACILE
BAC DE TRI


FR
Donnez ou recyclez vos meubles.
Association
OU
Magasin
OU
Déchèterie
https://quefairedemesdechets.fr

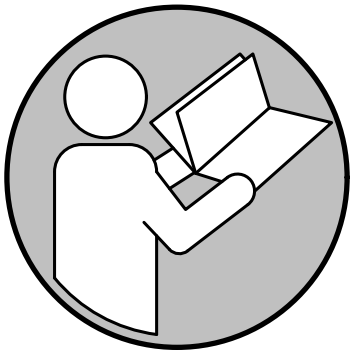

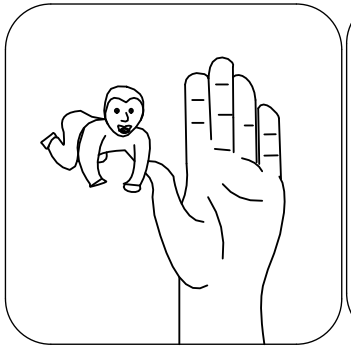

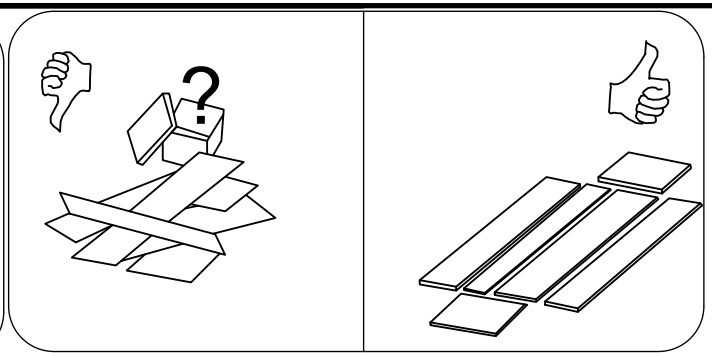

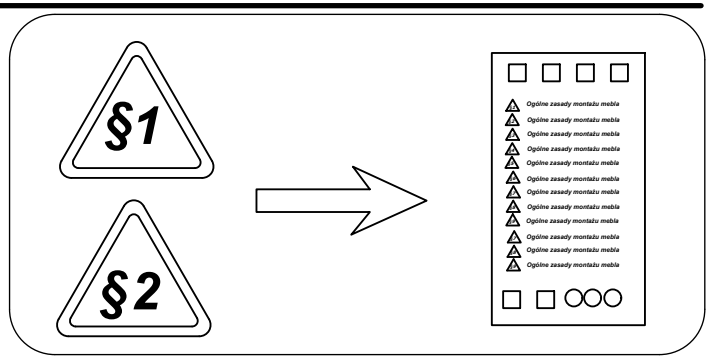
§1
§2
Ogólne zasady montażu mebla

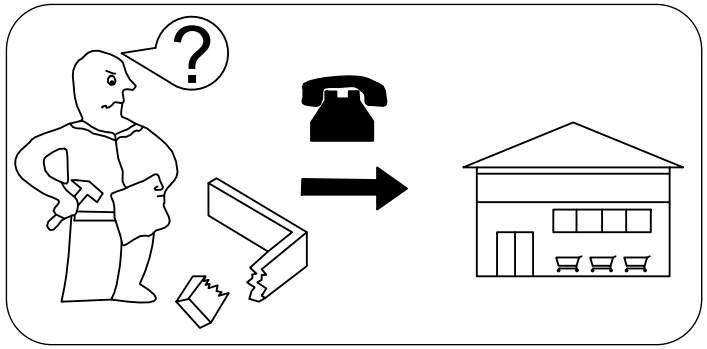

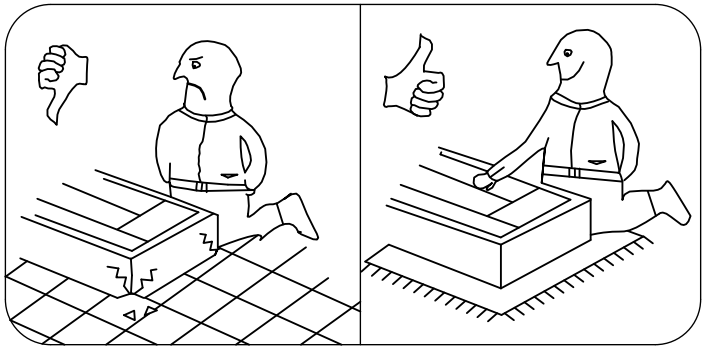

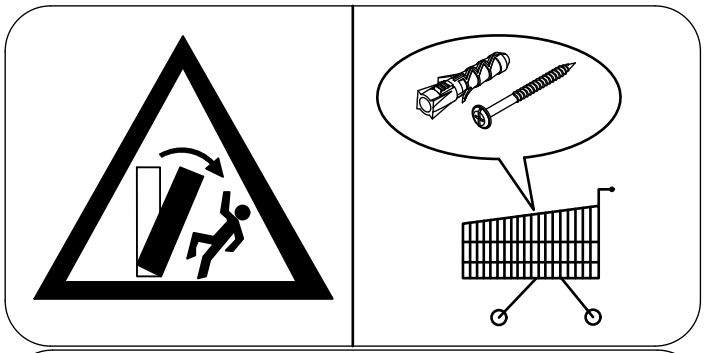

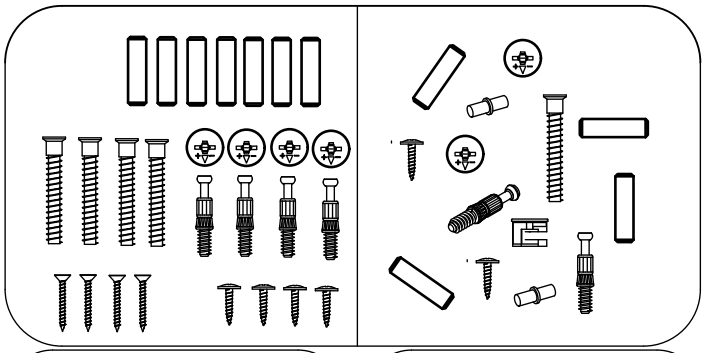

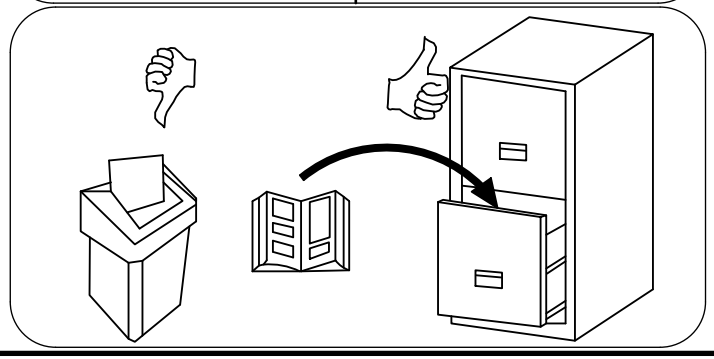

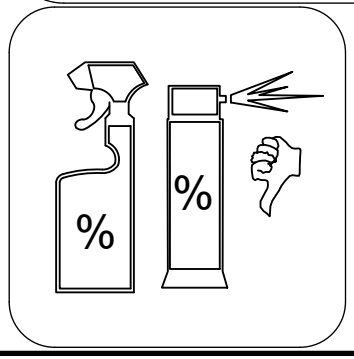
%
%

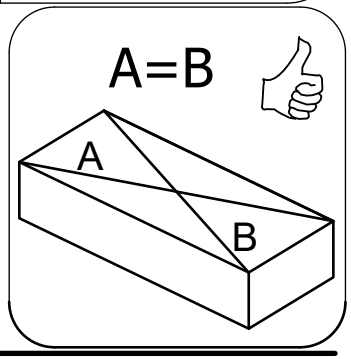
A=B
A
B

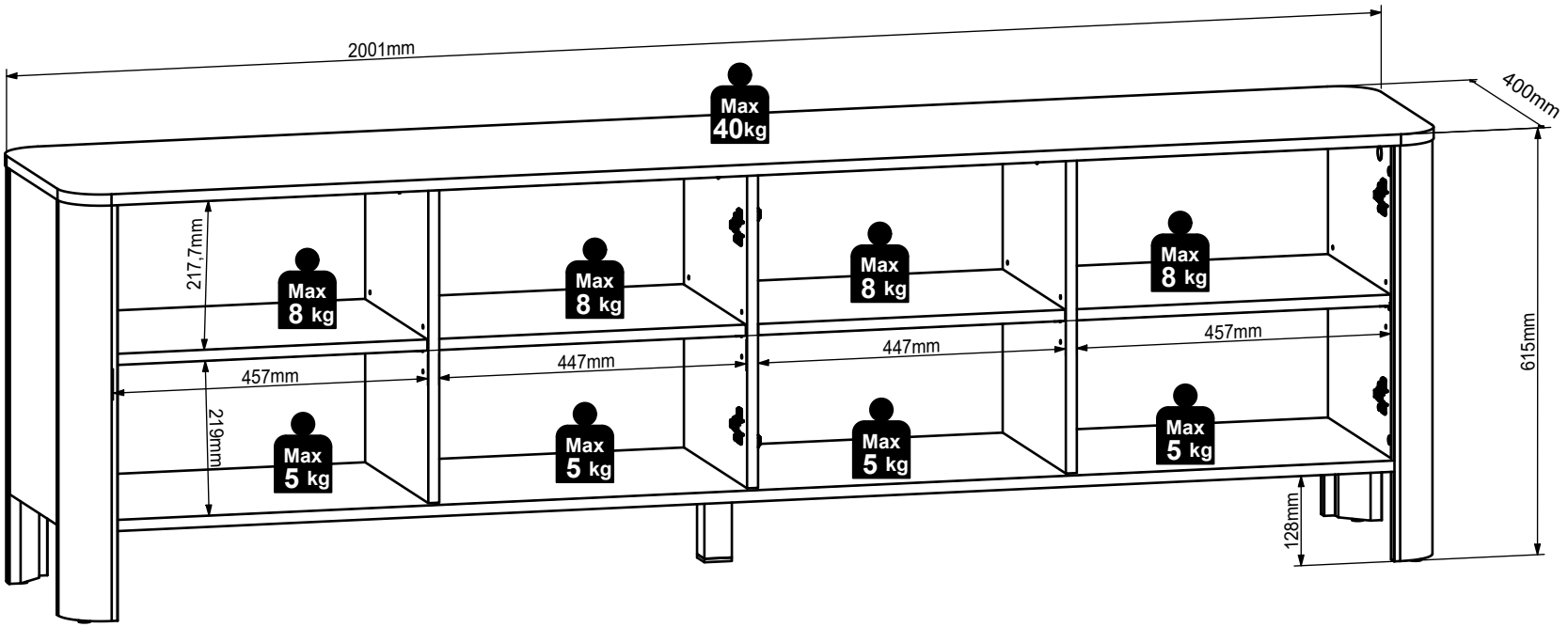
2001mm
400mm
Max 40kg
217,7mm
Max 8 kg
Max 8 kg
Max 8 kg
Max 8 kg
457mm
447mm
447mm
457mm
219mm
Max 5 kg
Max 5 kg
Max 5 kg
Max 5 kg
615mm
128mm

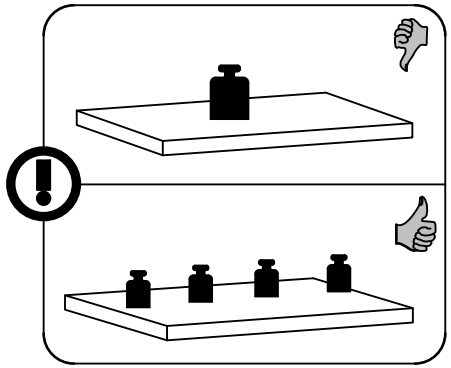

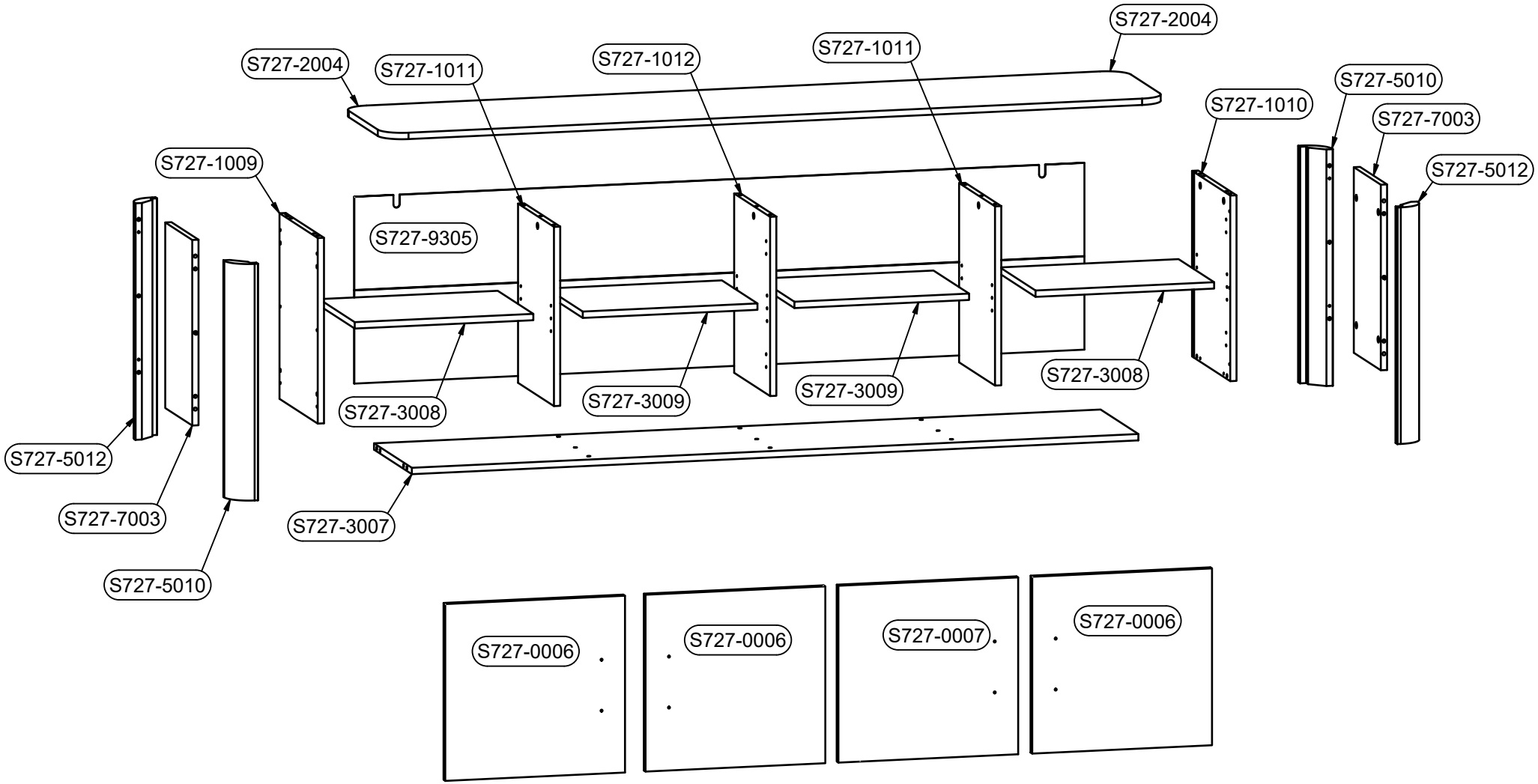
S727-2004
S727-2004
S727-1011
S727-1012
S727-1011
S727-1010
S727-5010
S727-7003
S727-5012
S727-1009
S727-9305
S727-3008
S727-3009
S727-3009
S727-3008
S727-5012
S727-7003
S727-3007
S727-5010
S727-0006
S727-0006
S727-0007
S727-0006

B1	B2	C1	C2	C3	C4	D
S727-0006	-.1	444	460	16	3	1/2
S727-0007	-.1	444	460	16	1	1/2
S727-1009	-.3	466	365	16	1	1/2
S727-1010	-.3	466	365	16	1	1/2
S727-1011	-.1	450	343	16	2	1/2
S727-1012	-.1	450	343	16	1	2/2
S727-2004	-.1	2001	401	16	1	2/2
S727-3007	-.1	1859	361	16	1	2/2
S727-3008	-.1	457	340	16	2	1/2
S727-3009	-.1	447	340	16	2	1/2
S727-5010	-.2	594	99	36	2	2/2
S727-5012	-.2	594	99	36	2	2/2
S727-7003	-.1	466	258	16	2	2/2
S727-9305	-.4	1868	469	2,5	1	2/2

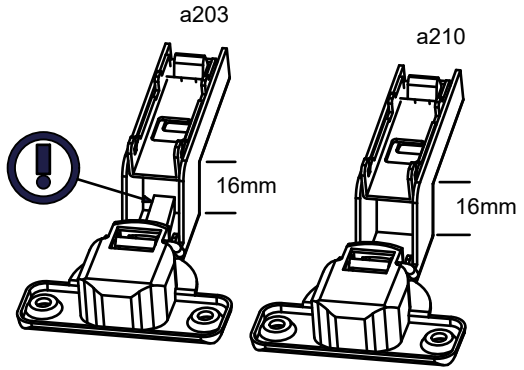

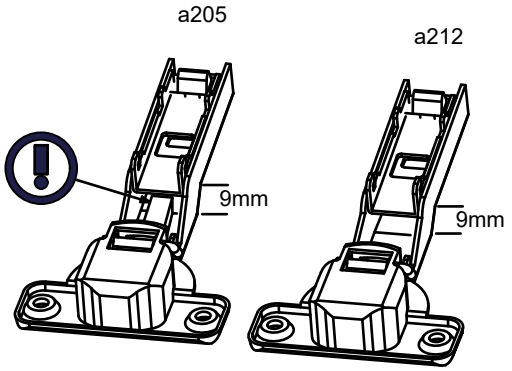

cm
0 1 2 3 4 5 6 7 8 9 10

1:1

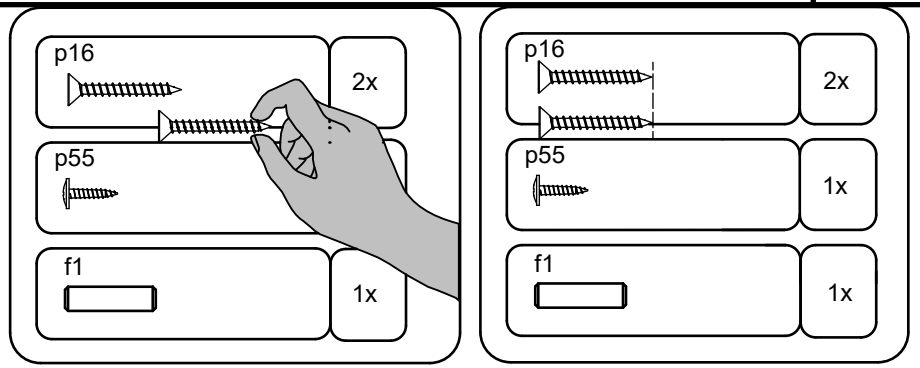

e1 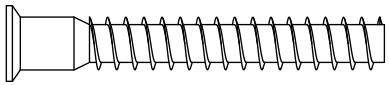 50mm	3x	f1 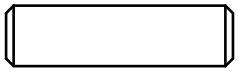 30mm	40x	p51  3.5x15mm	24x
p55 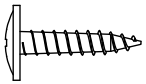 2.8x16mm	21x	p64  Ø4x40 mm	12x	p87  Ø4x25 mm	8x
r1 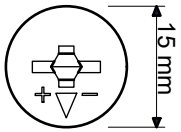 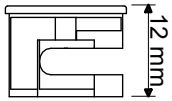 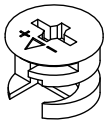 15x12mm	19x	r42 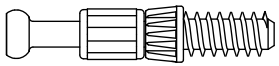	19x		

1:1

a203 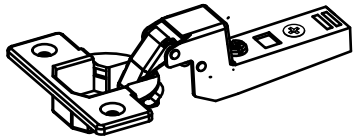	2x	a210 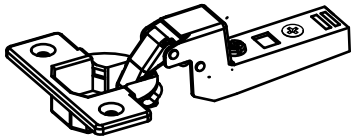	2x	a205 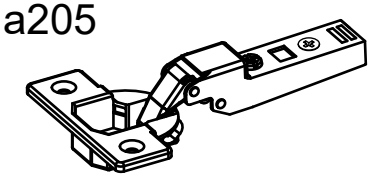	2x
a212 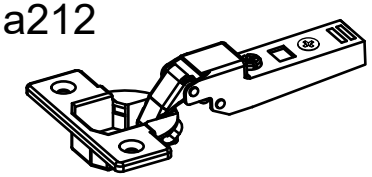	2x	b90 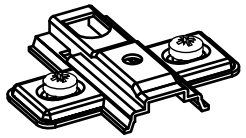	8x	c666 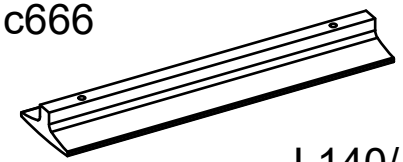 L140/128mm	4x
d1 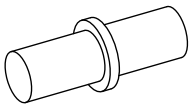 fi5mm	16x	k1 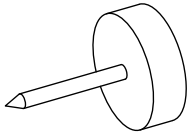	4x	k148\1 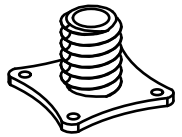	1x
k148\6 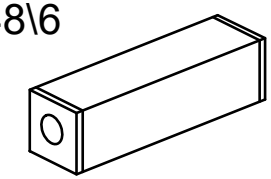	1x	l2 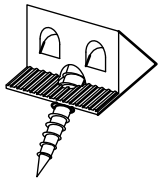	6x	n14\2 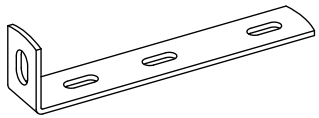	2x
s68 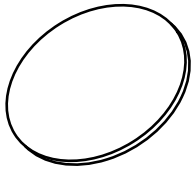 Ø20mm	7x	s59 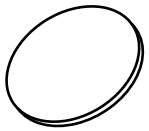 Ø14mm	6x	z1 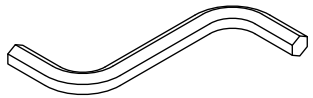  4mm	1x

§2

k1	2x	r42	4x	f1 30mm	10x	r1 15x12mm	4x

1

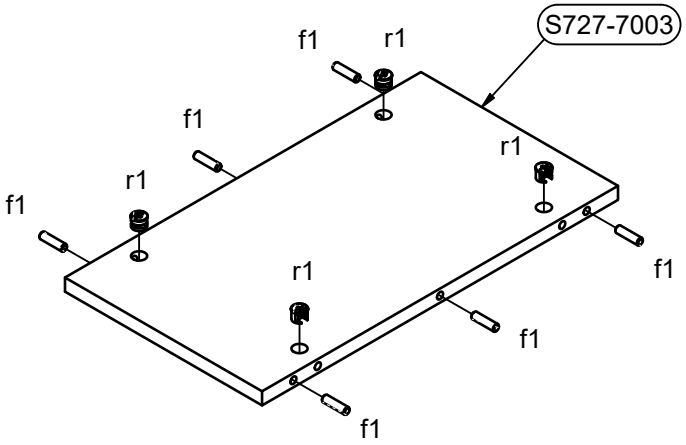

2

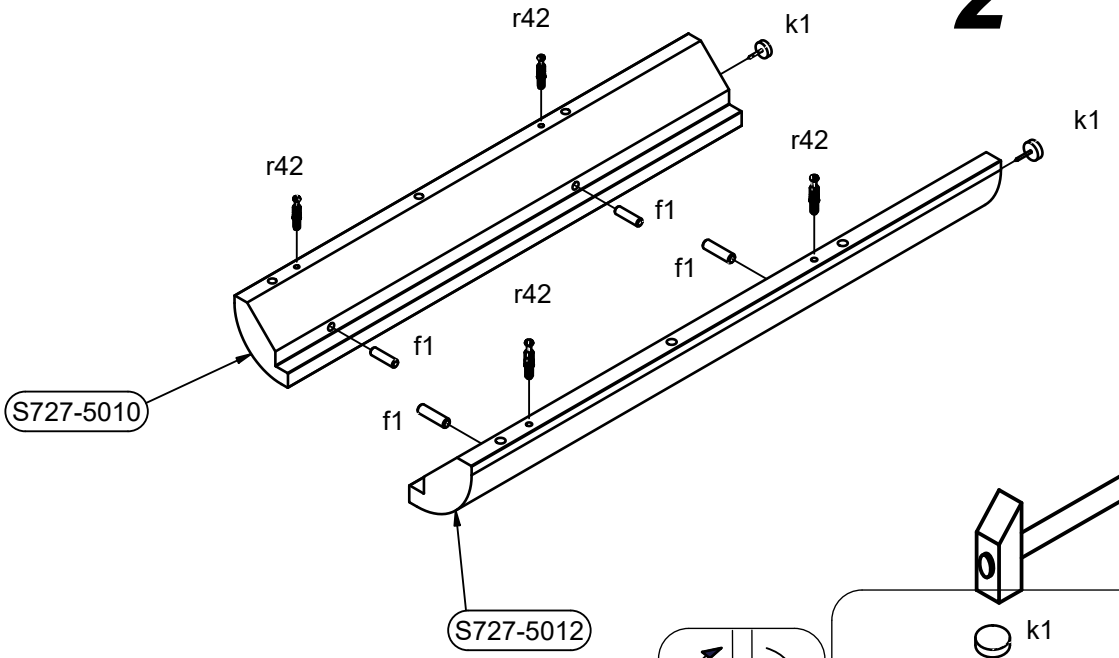

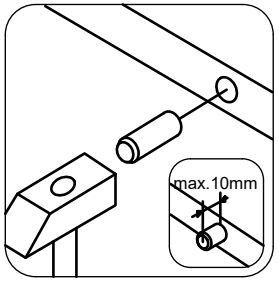

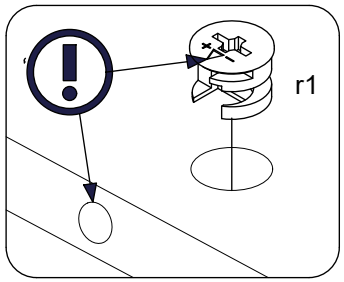

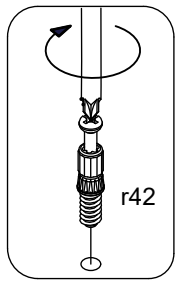

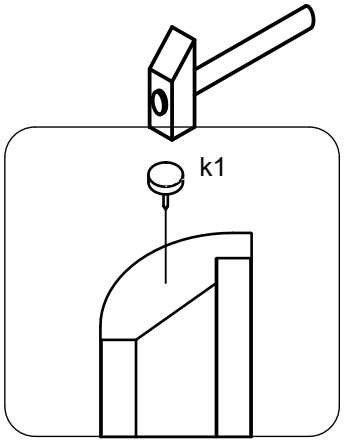

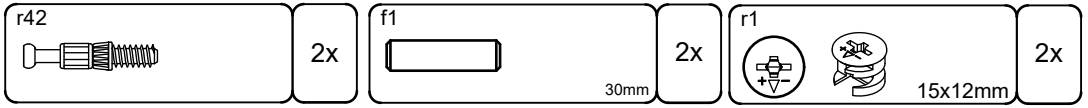
r42
2x
f1
30mm
2x
r1
15x12mm
2x

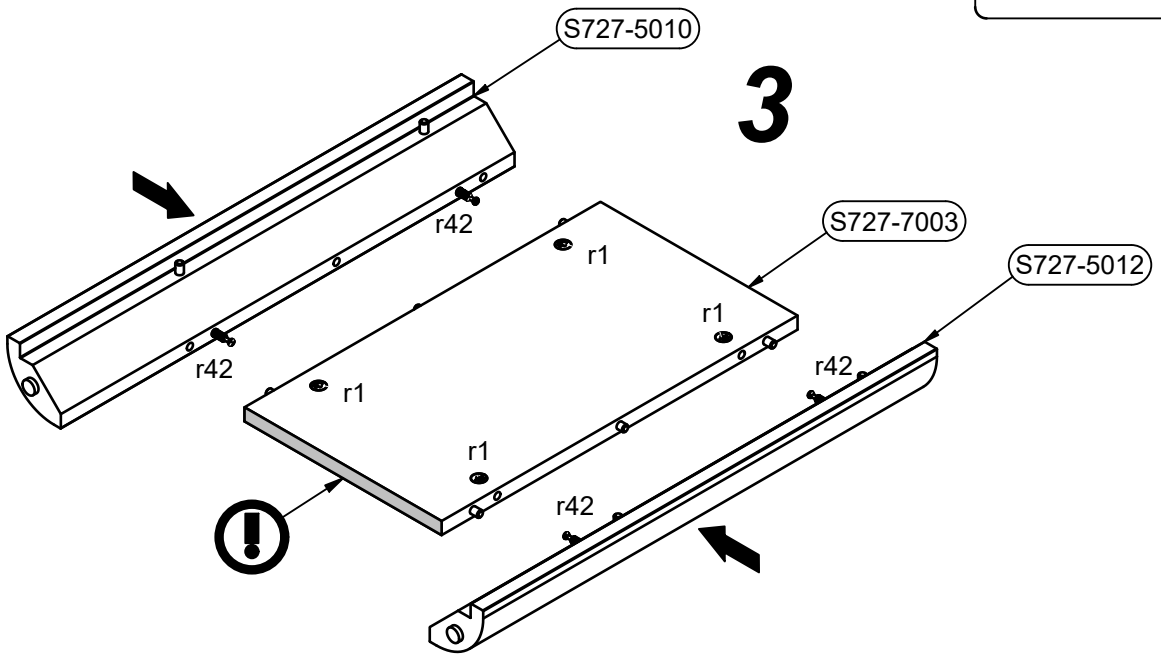
S727-5010
3
r42
S727-7003
S727-5012
r1
r1
r42
r1
r42
r1
r42

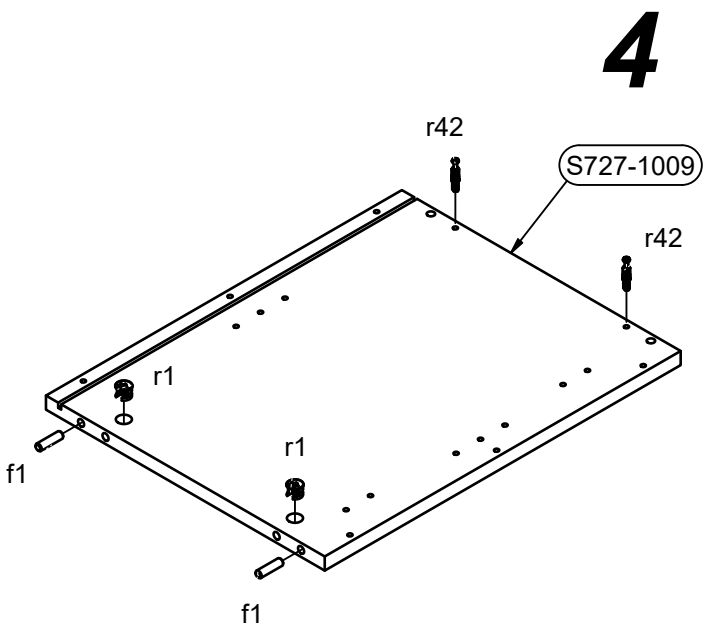
4
r42
S727-1009
r42
r1
r1
f1
f1

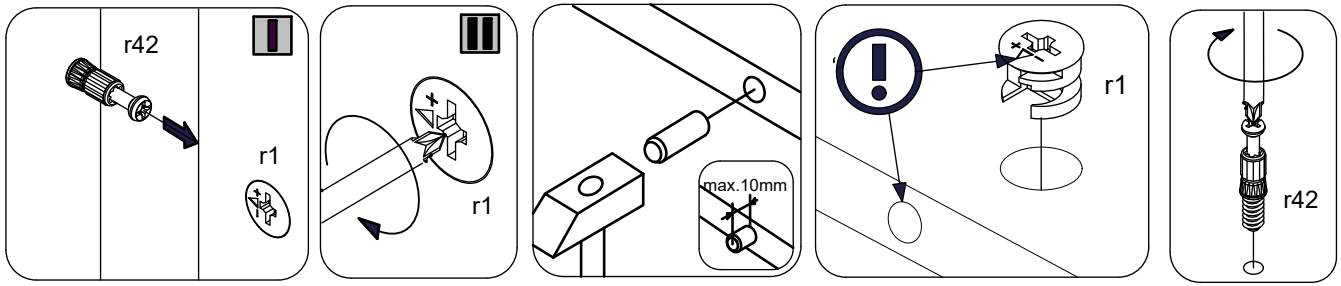
r42
r1
r1
max.10mm
r1
r42

p64 Ø4x40 mm 6x

f1 30mm 4x

k1 2x

r42 4x

5

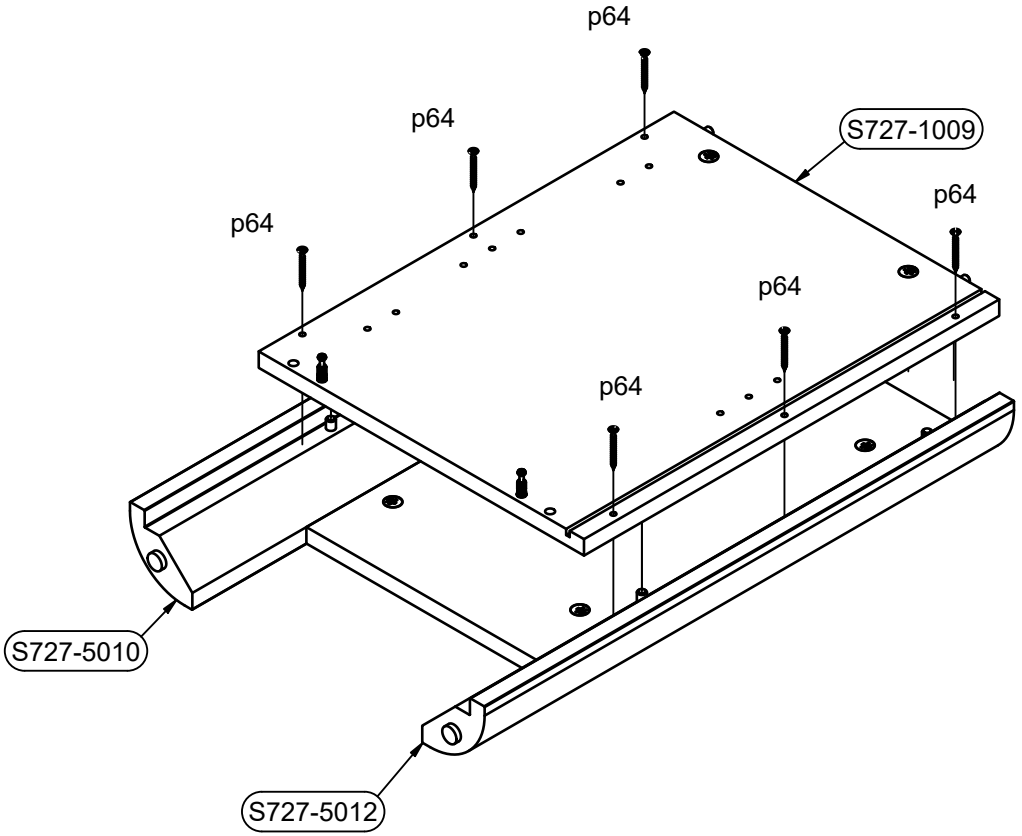

6

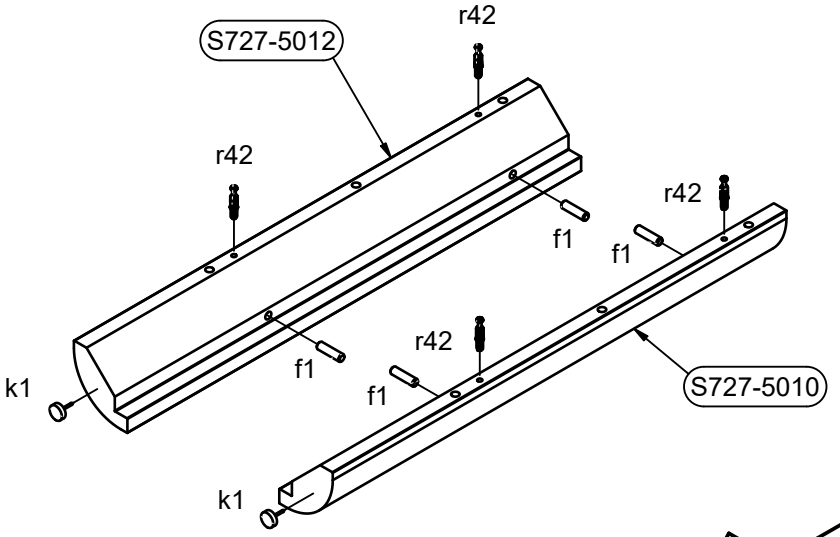

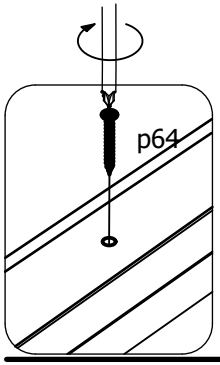

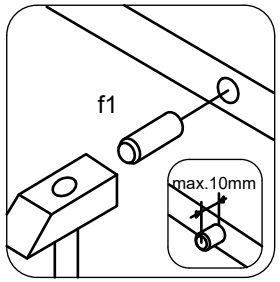

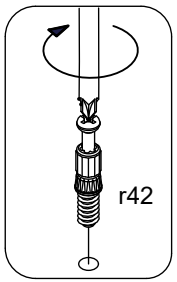

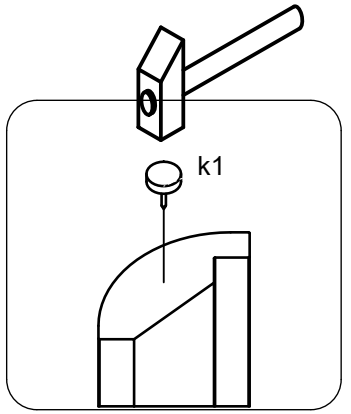

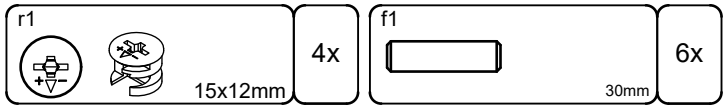
r1
15x12mm
4x
f1
30mm
6x

7

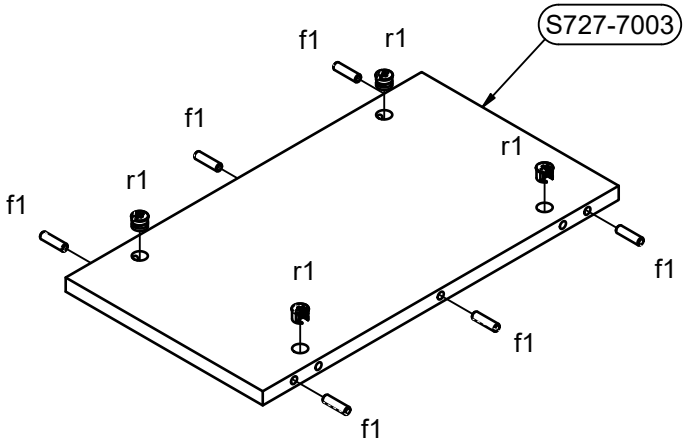
S727-7003
f1
r1
f1
r1
f1
r1
f1
r1
f1
f1

8

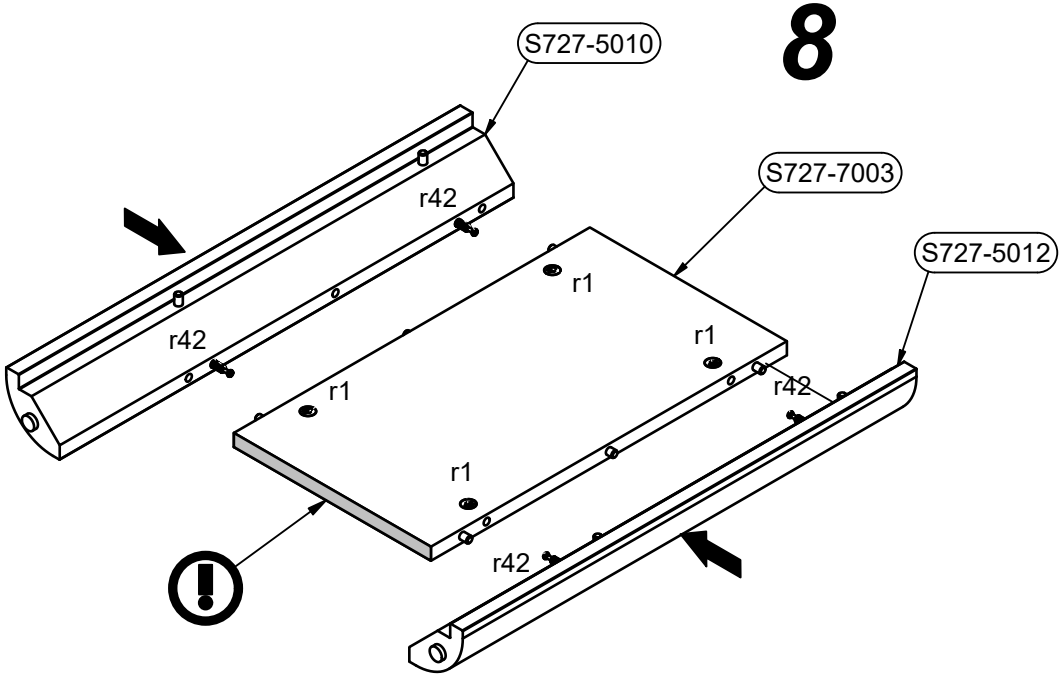
S727-5010
S727-7003
S727-5012
r42
r42
r42
r42
r1
r1
r1
r1

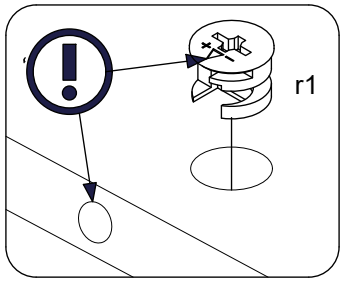
r1

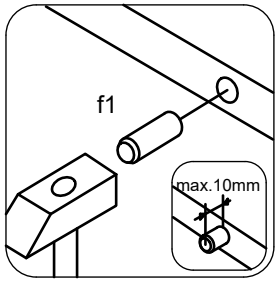
f1
max.10mm

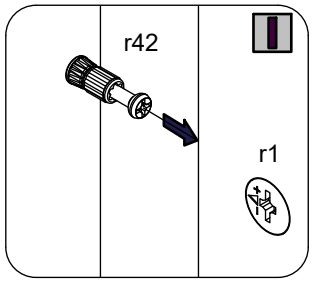
r42
r1

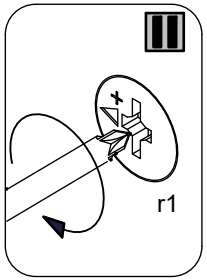
r1

r42	r1	f1	p64
2x	2x	2x	6x
	15x12mm	30mm	Ø4x40 mm

9

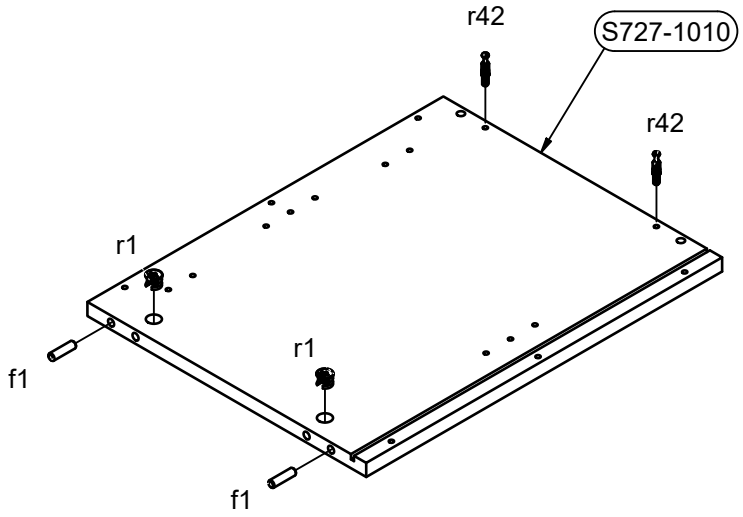

10

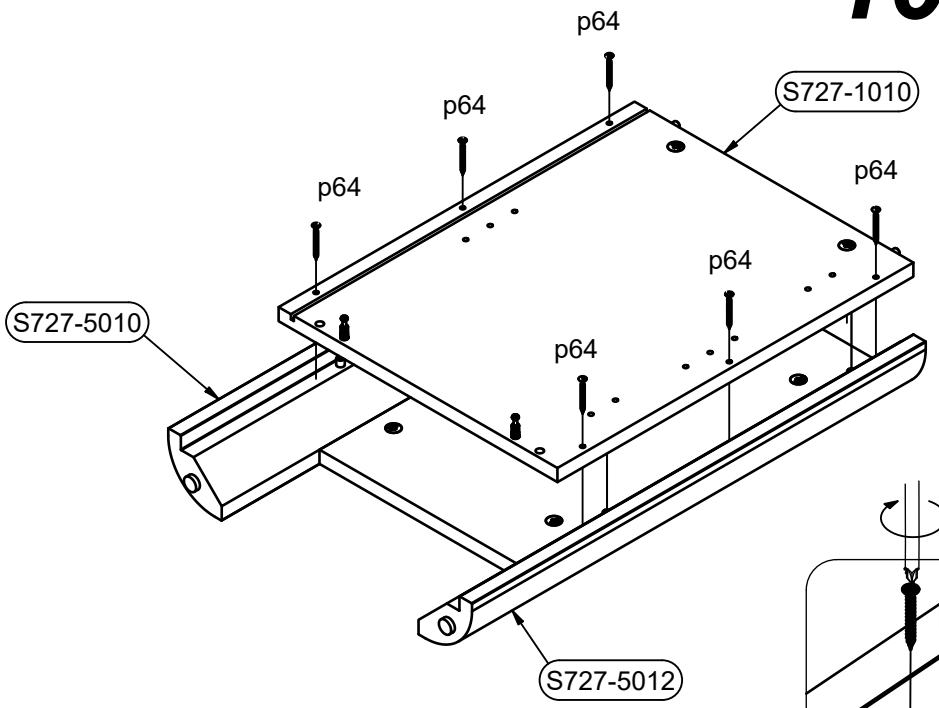

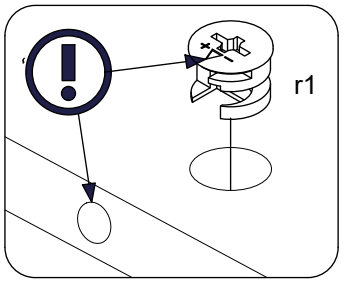

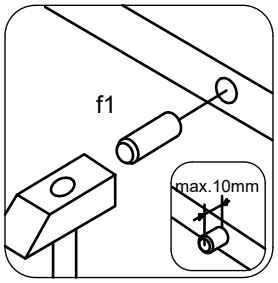

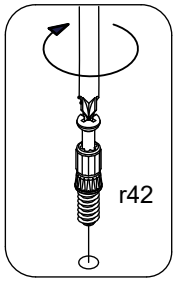

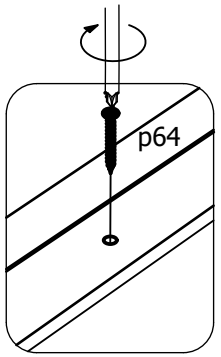

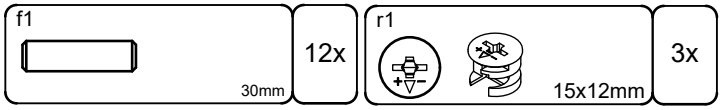
f1
30mm
12x
r1
15x12mm
3x

11

2x

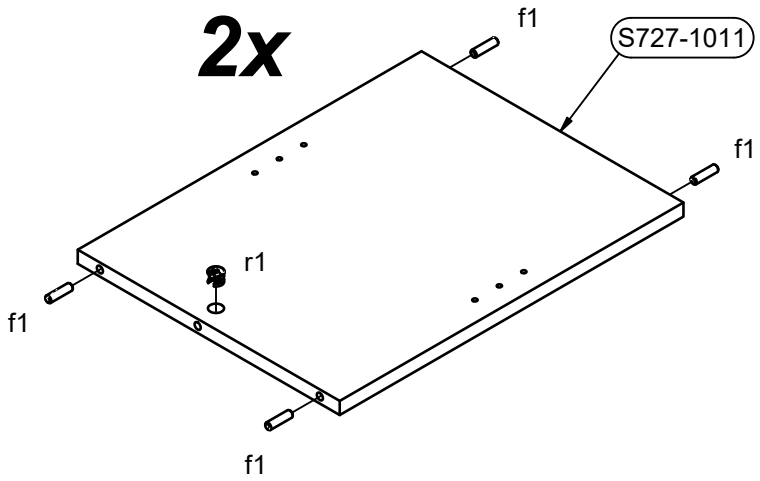
f1
S727-1011
f1
r1
f1
f1

12

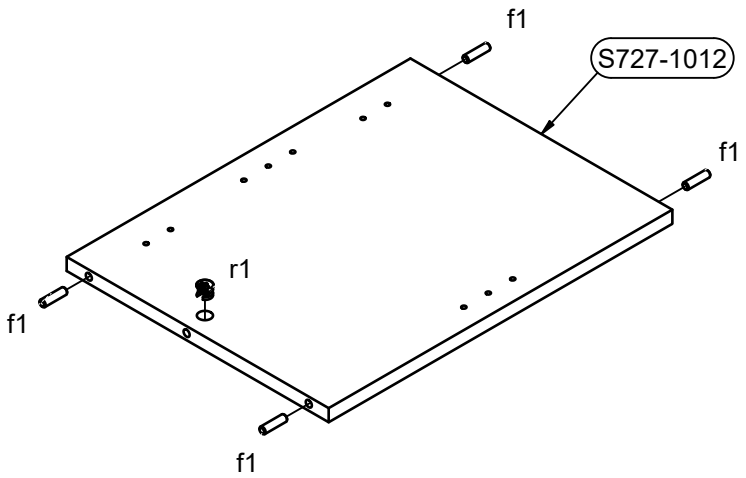
f1
S727-1012
f1
r1
f1
f1

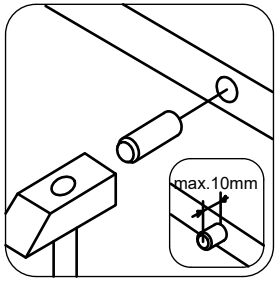
max.10mm

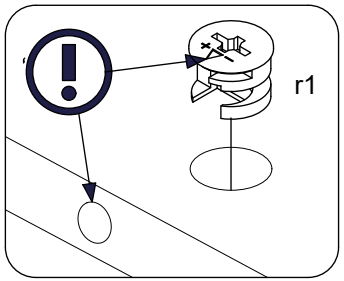
r1

r42	r1	f1	k148\1	p51
7x	4x	4x	1x	4x
	15x12mm	30mm		3.5x15mm

13

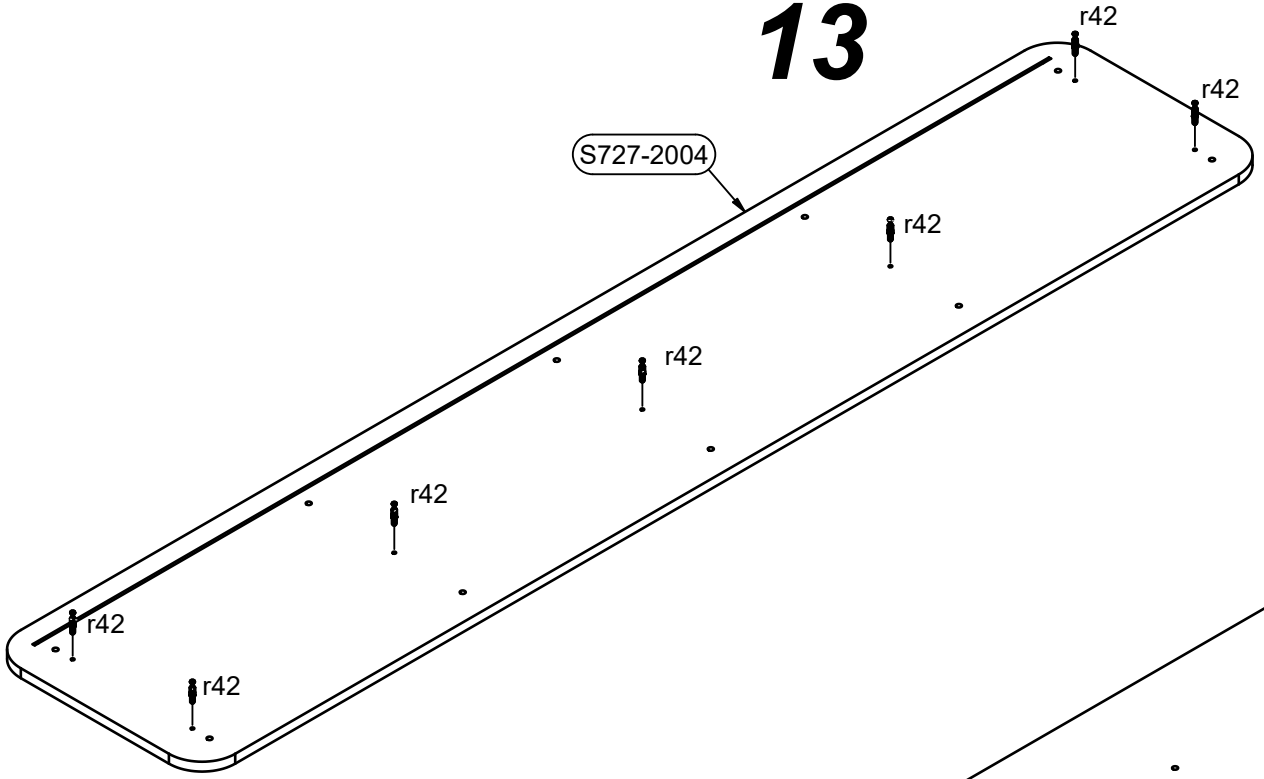

14

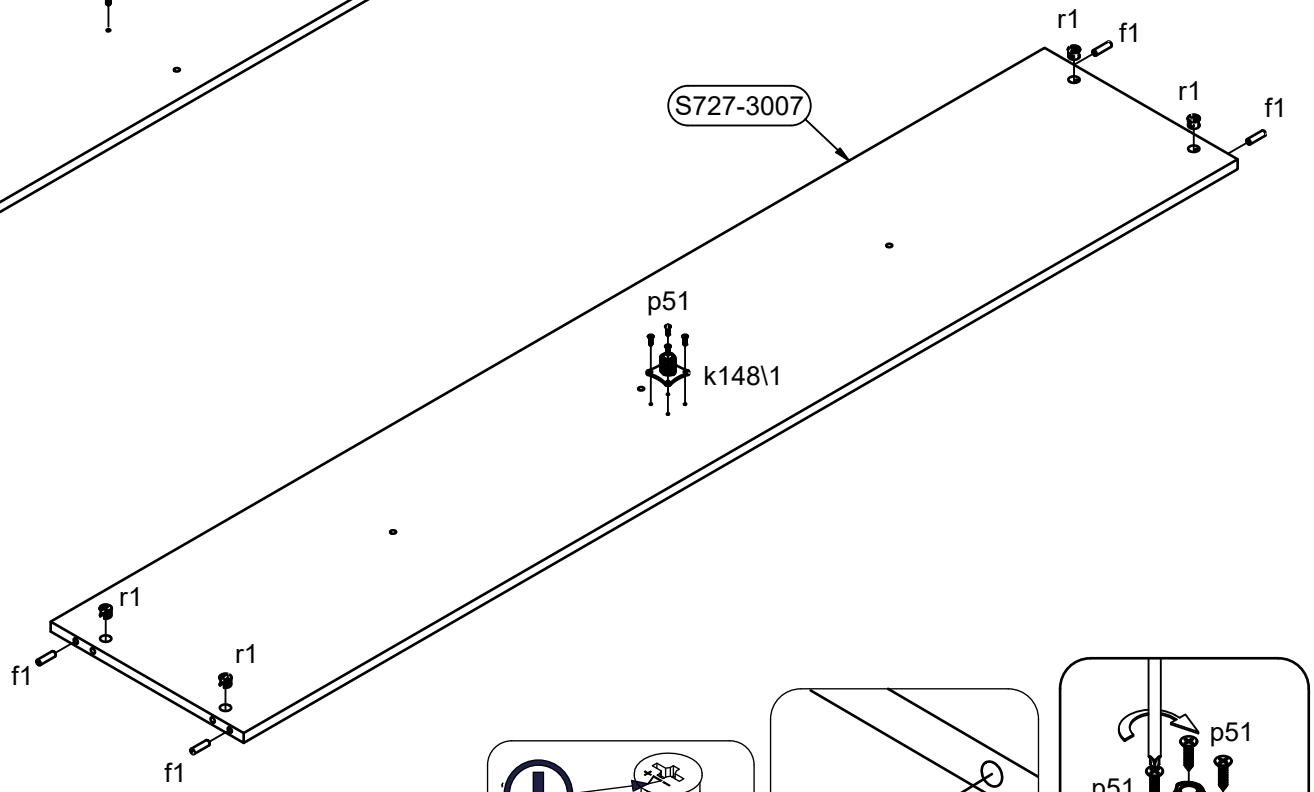

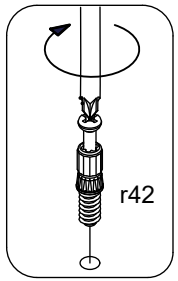

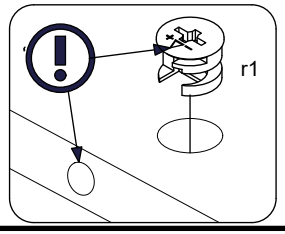

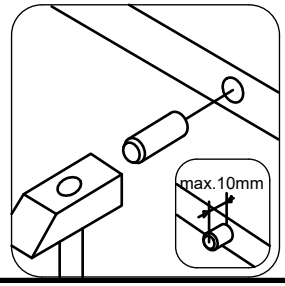

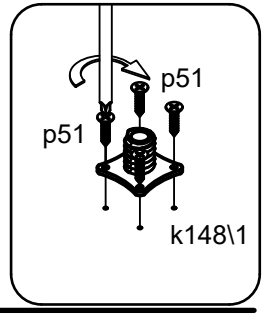

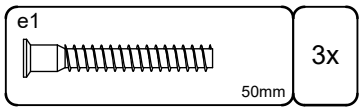
e1
50mm
3x


§6

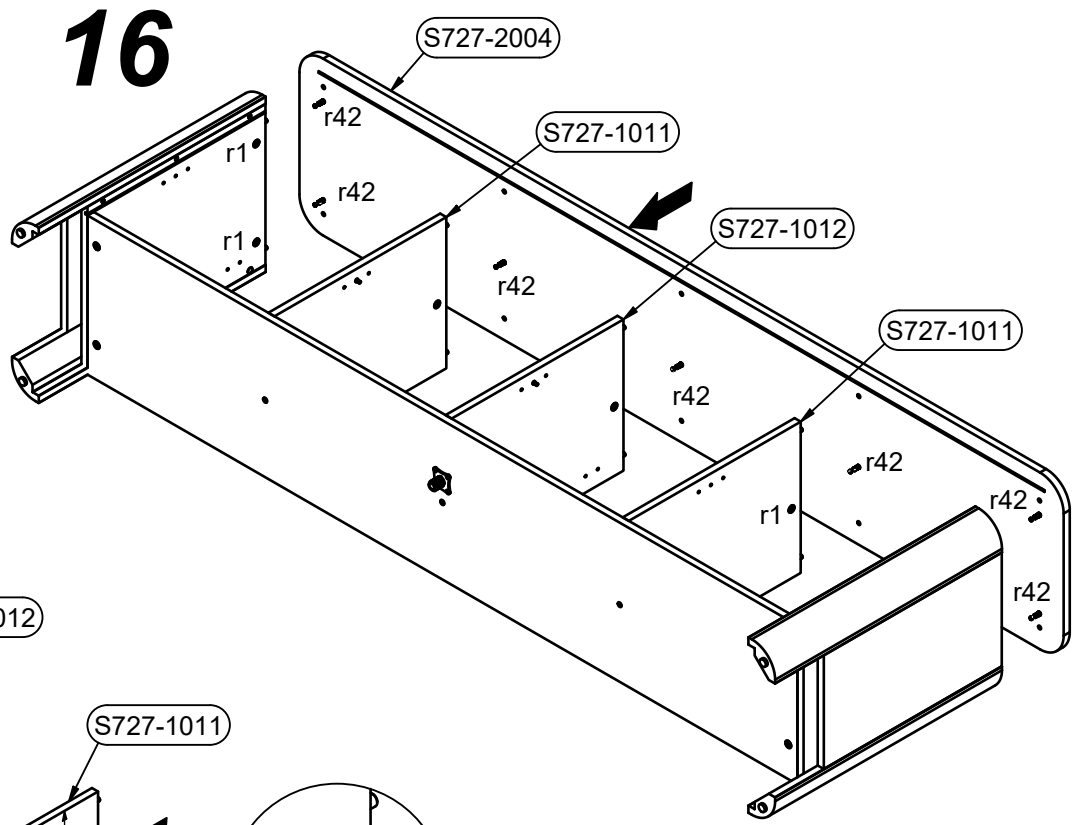
16
S727-2004
S727-1011
S727-1012
S727-1011
r42
r1
r42
r1
r42
r42
r1
r42
r42
r42

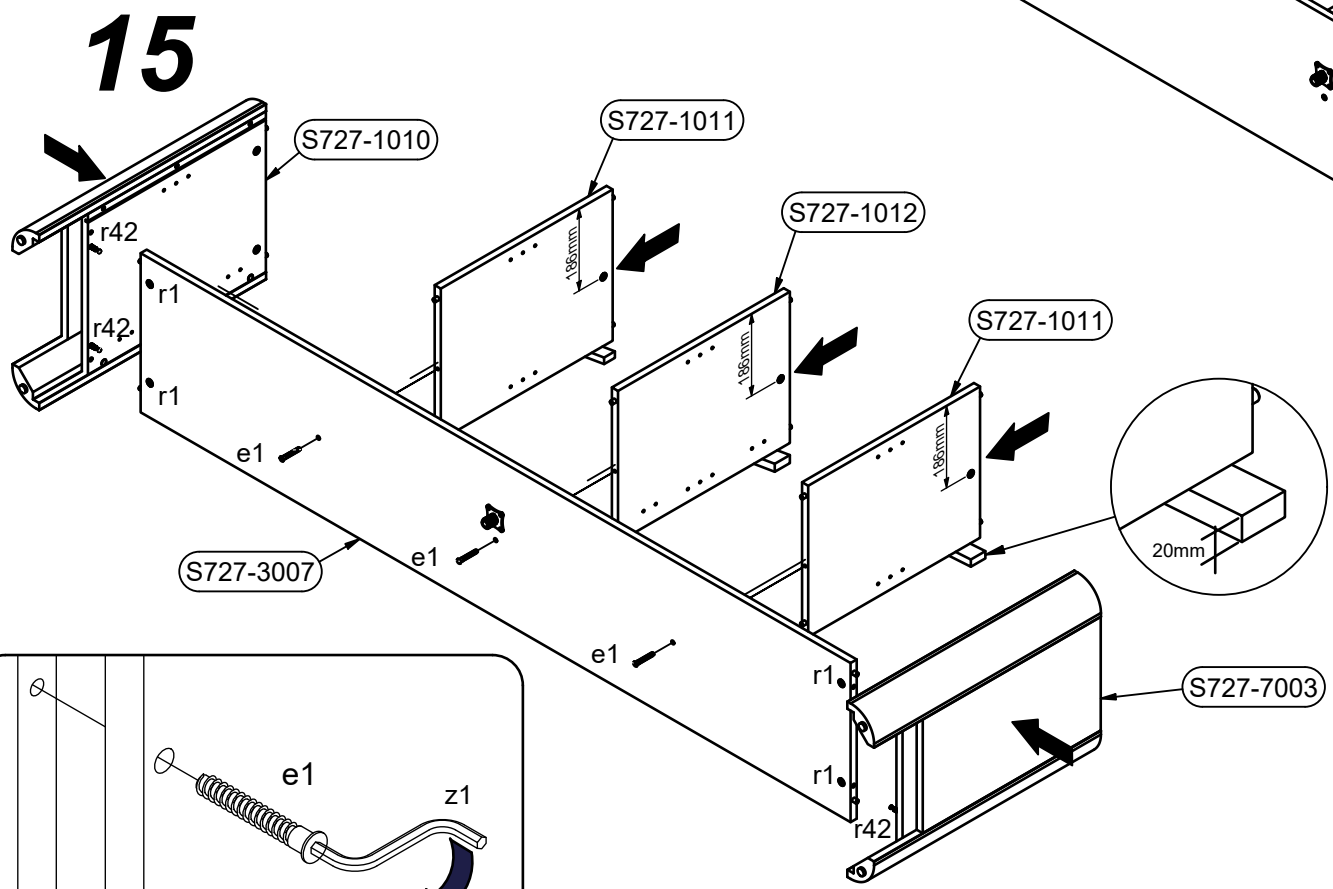
15
S727-1010
S727-1011
S727-1012
S727-1011
r42
r1
r42
r1
e1
e1
e1
S727-3007
186mm
186mm
186mm
20mm
r1
r1
r42
S727-7003

e1
z1

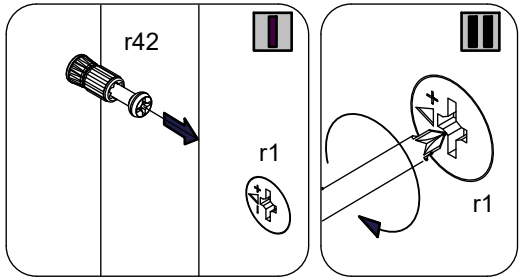
r42
r1
r1

17

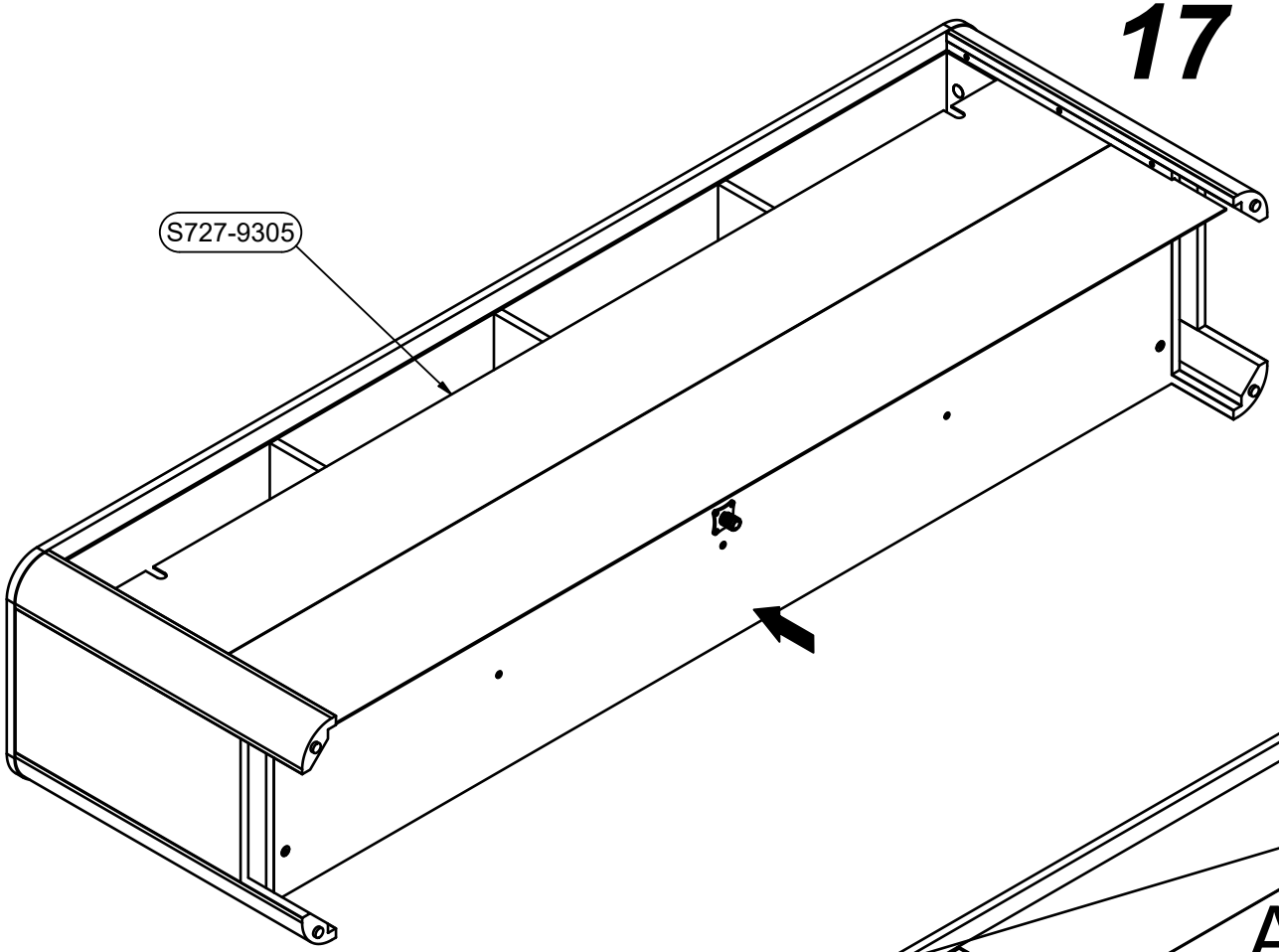

18

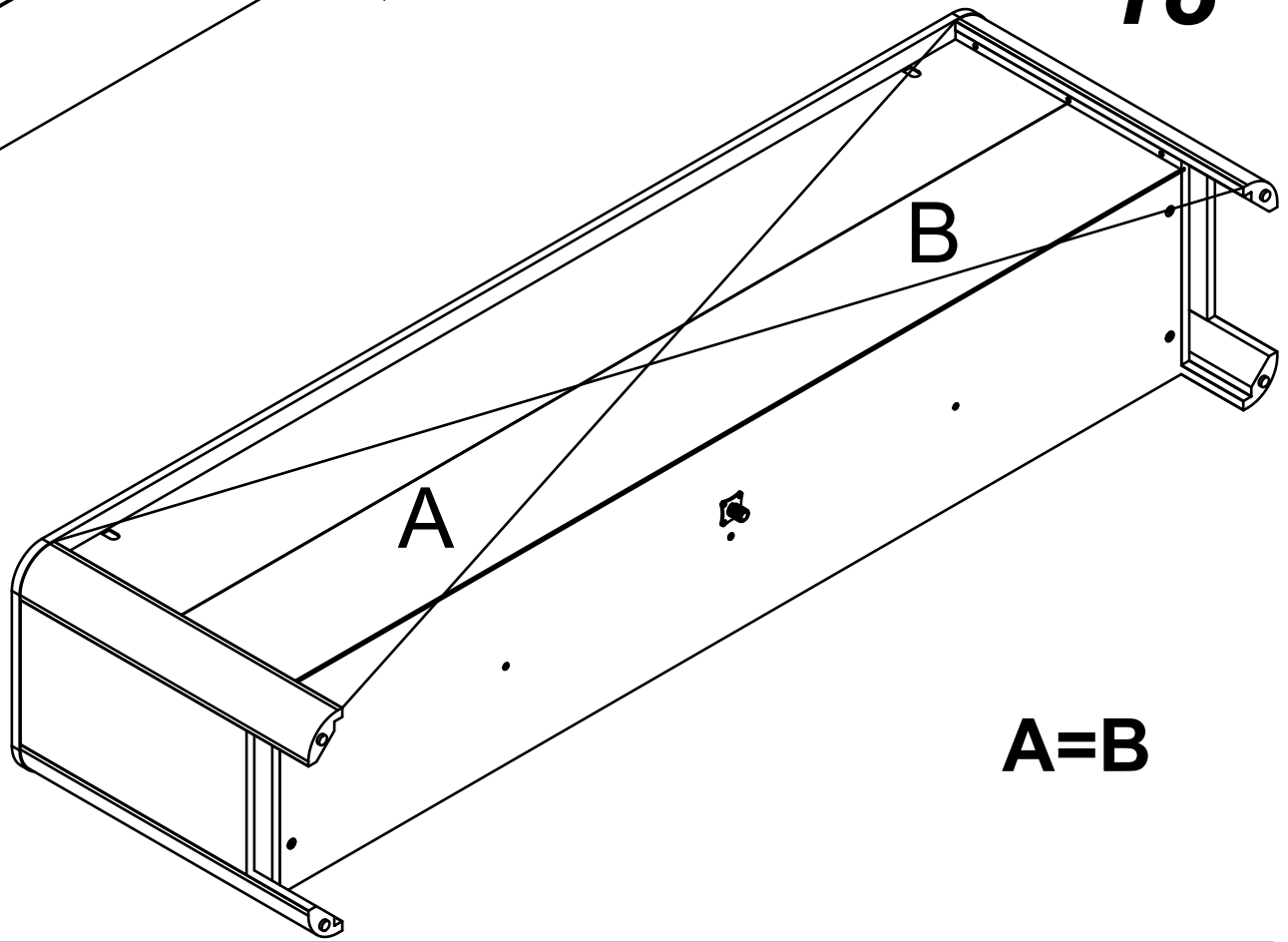

A=B

19

p51	2x	n14\2	2x	l2	6x	k148\6	1x	p55	21x
3.5x15mm								2.8x16mm	

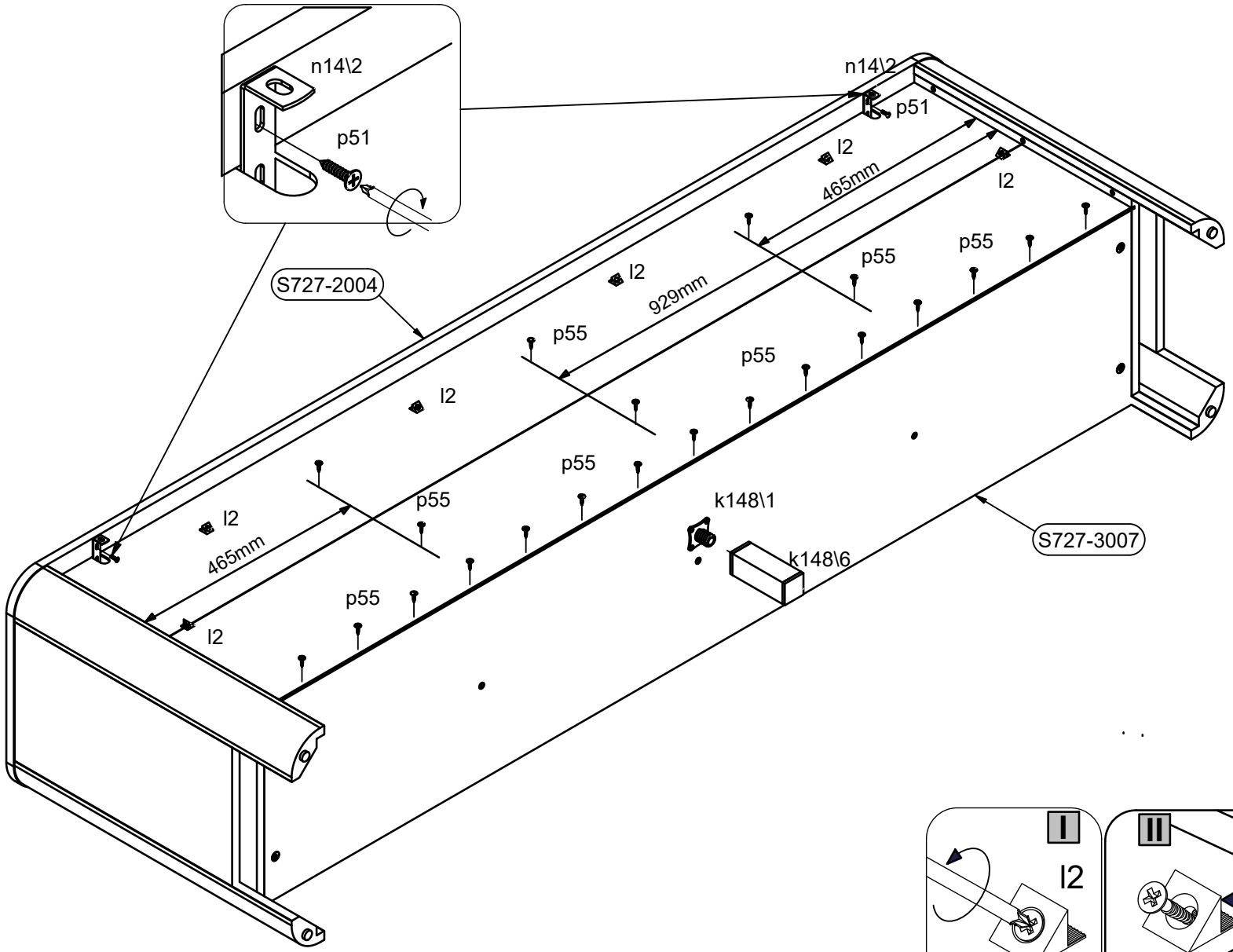

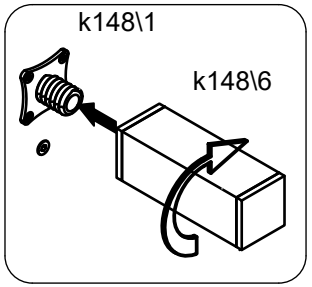

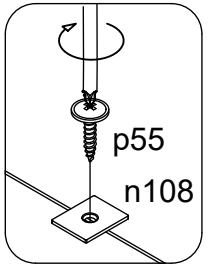

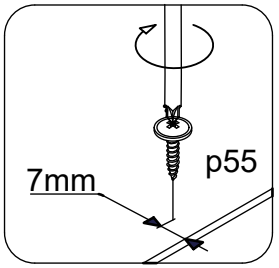

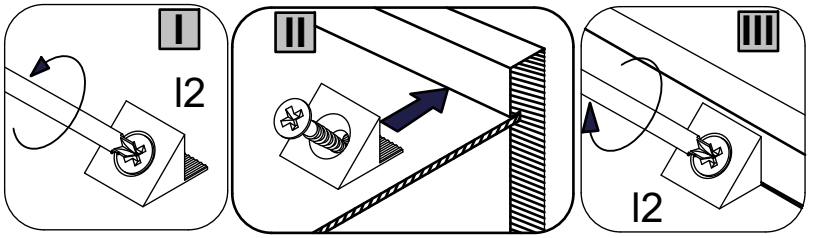

20 §2

s59 Ø14mm	6x	b90	8x	s68 Ø20mm	7x	d1 fi5mm	16x

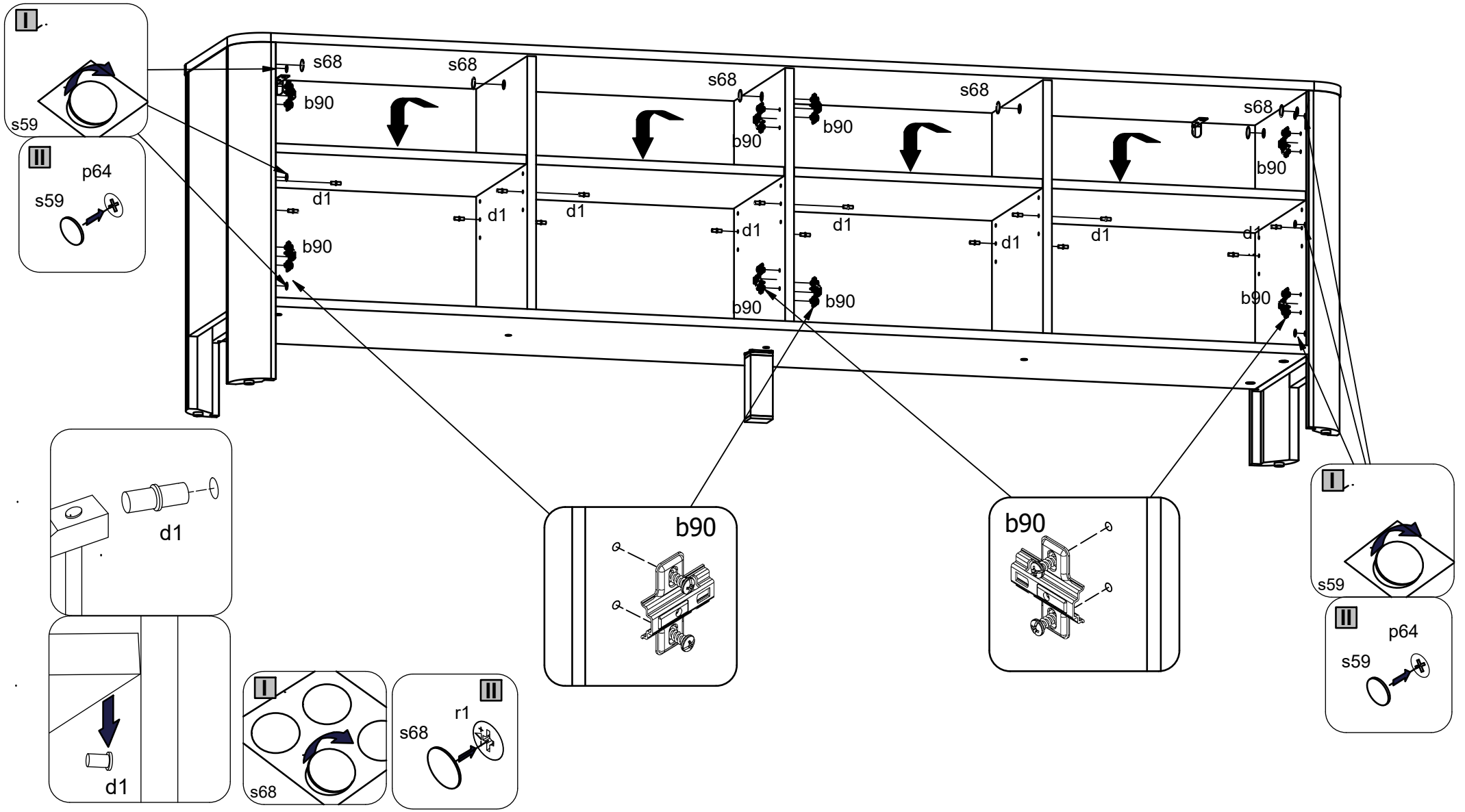

a212	2x	a205	2x	a203	2x	a210	2x	p51 3.5x15mm	16x

21

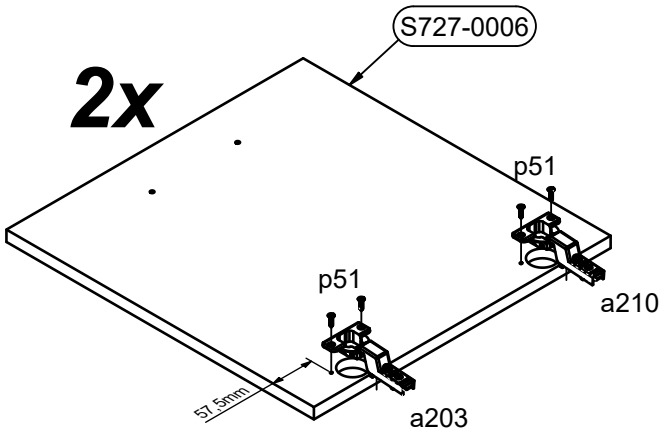

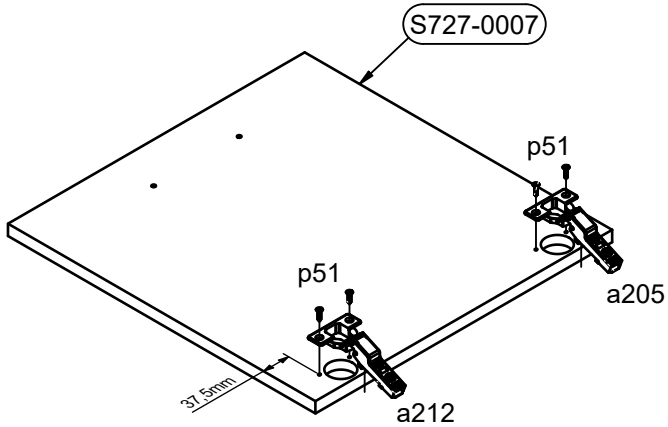

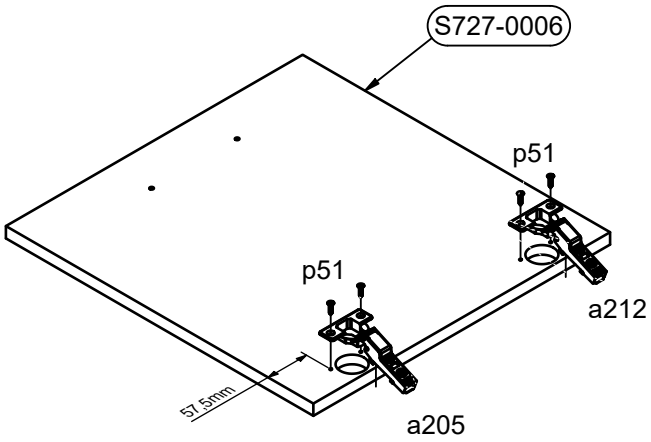

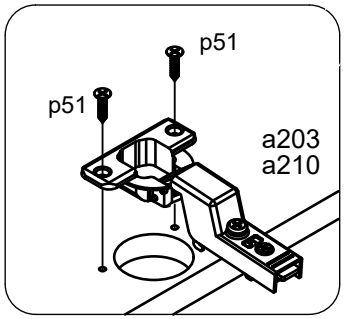

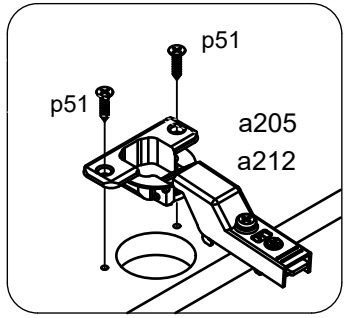

22

p87 Ø4x25 mm 8x

c666 L140/128mm 4x

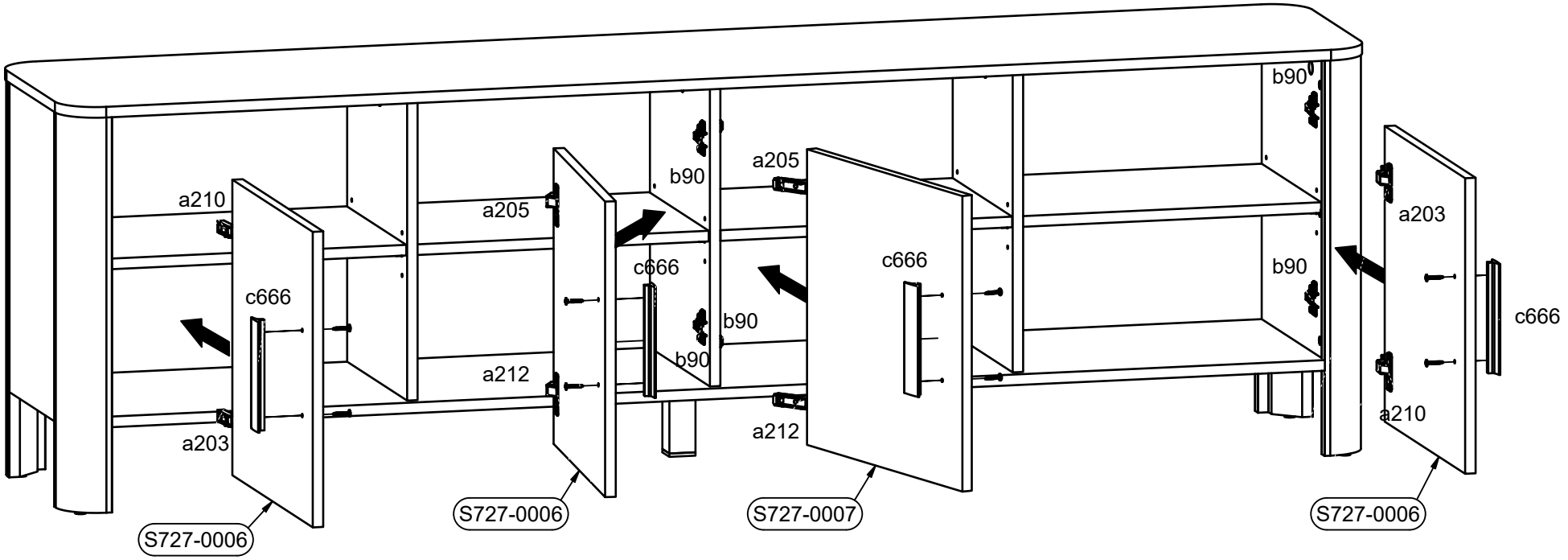

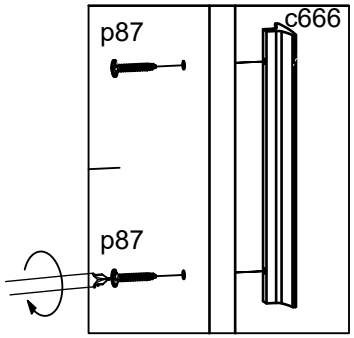

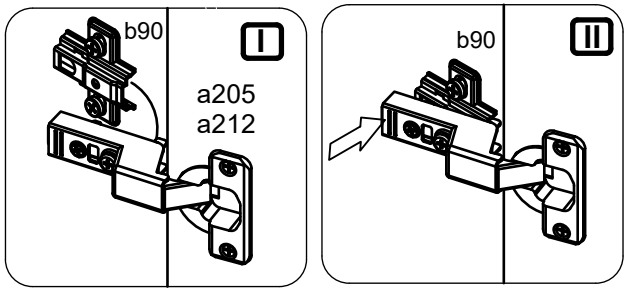

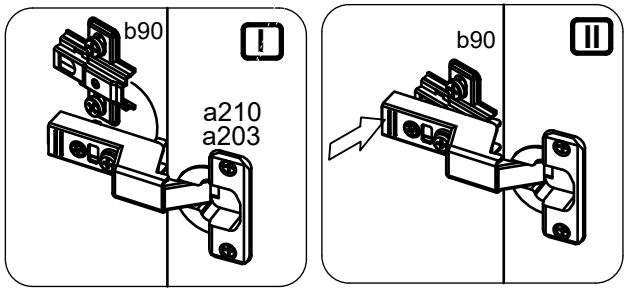

23

p51
3.5x15mm
2x

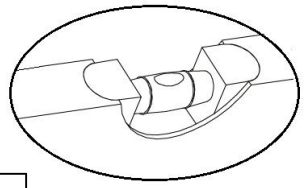



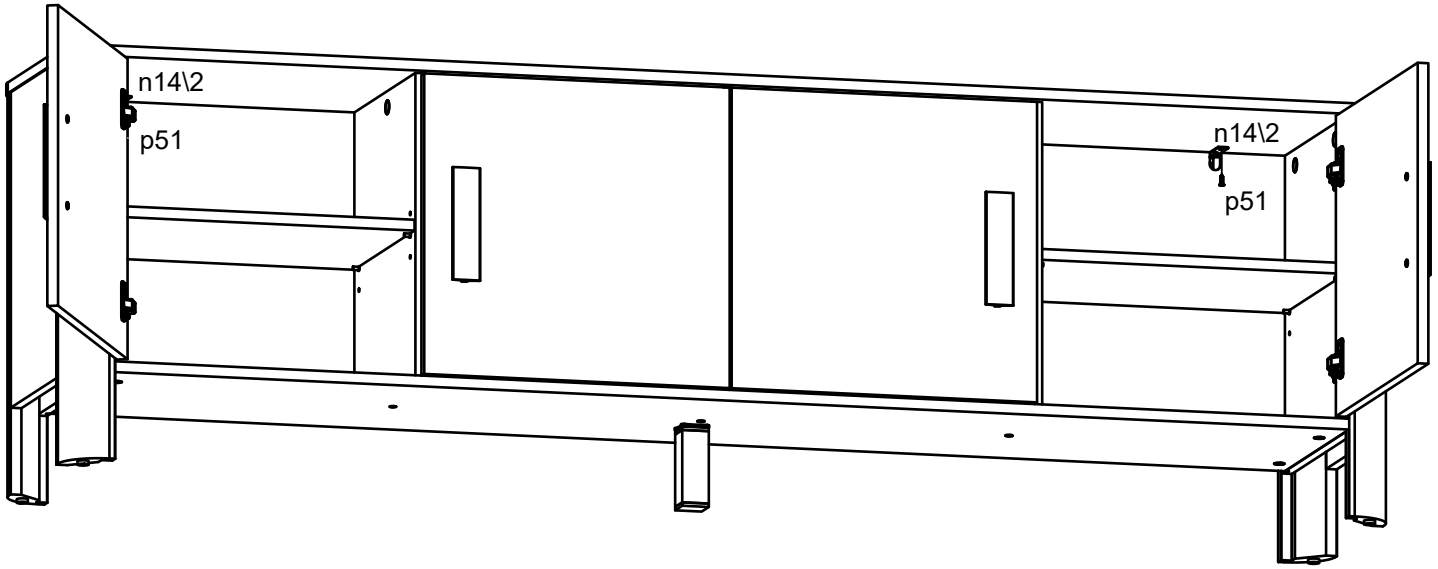

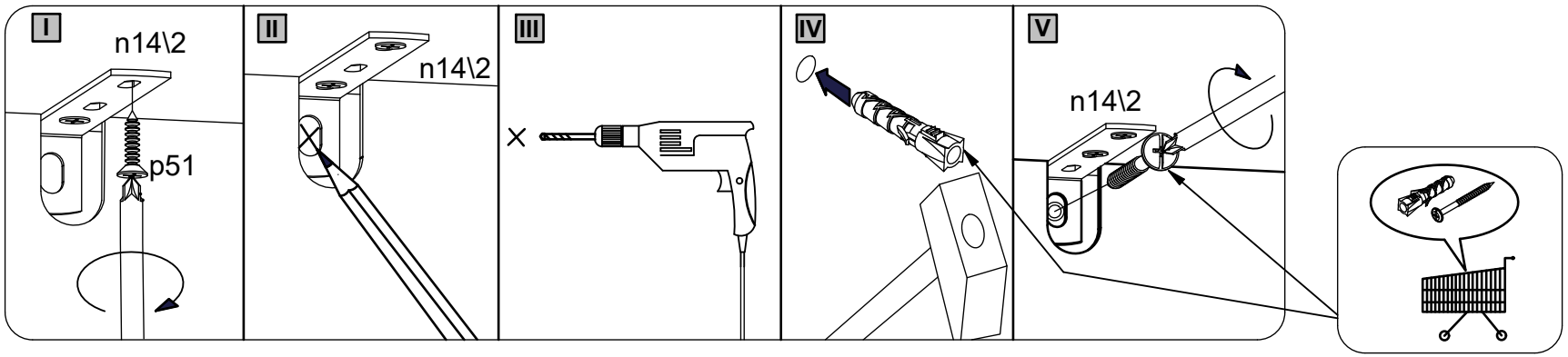

24

